ガラリ

株式会社 浜国

HAMAKUNI
http://www.hamakuni.com

株式会社 浜国

HAMAKUNI
http://www.hamakuni.com

ガラリ

アルミ製ガラリ	アルミ製フレーム	木製ガラリ	木製フレーム

VOL-5

アルミ固定ガラリ（ＳＳ20Ｌ型）・・・・・・・・・・・・・・・・・・・ 5
アルミ固定ガラリ（ＳＳ20ＫＬ型）・・・・・・・・・・・・・・・・・・ 6
アルミ固定ガラリ（ＳＳ20型）・・・・・・・・・・・・・・・・・・・・ 7
アルミ固定ガラリ（ＳＳ20Ｎ型）ポリプロピレン防虫網付き・・・・ 8
アルミツバ付ガラリ（ＳＳ20LＮ型） ポリプロピレン防虫網付き・・ 9
アルミ固定ガラリ（ＳＳ20Ａ型） 暗室ガラリ ・・・・・・・・・・・ 10
アルミ固定ガラリ（ＳＳ20Ｋ型）・・・・・・・・・・・・・・・・・・・ 11
アルミタッチガラリ（ＡＴ14型）・・・・・・・・・・・・・・・・・・・ 12
アルミ調整ガラリ（30-Ｔ型） ・・・・・・・・・・・・・・・・・・・・ 13
アルミ調整ガラリ（30-ＴＮ型） ステン防虫網（＃18）付き・・・・ 14
アルミ調整ガラリ（40-Ｔ型） ・・・・・・・・・・・・・・・・・・・・ 15
アルミ調整ガラリ（30-Ｕ型） 防犯タイプ ・・・・・・・・・・・・・ 16
アルミ調整ガラリ（40-ＴＢ型） 防衛省採用タイプ・・・・・・・・・ 17
アルミ調整ガラリ（30-Ｋ型） ・・・・・・・・・・・・・・・・・・・・ 18
アルミ調整ガラリ（40-Ｖ型） 高換気型ガラリ・・・・・・・・・・・ 19
アルミ調整ガラリ（304-Ｋ型） ・・・・・・・・・・・・・・・・・・・ 20
アルミガラス枠（3030型） ・・・・・・・・・・・・・・・・・・・・・ 21
アルミガラス枠（3030-Ｕ型） 防犯タイプ・・・・・・・・・・・・・ 22
アルミ固定ガラリ（2050型） ・・・・・・・・・・・・・・・・・・・・ 23
アルミ固定ガラリ（254-Ｋ型）・・・・・・・・・・・・・・・・・・・・ 24
アルミ丸ガラリ ・・・・・・・・・・・・・・・・・・・・・・・・・・・ 25
アルミ丸フレーム ・・・・・・・・・・・・・・・・・・・・・・・・・・ 26
アルミトップガラリ（ＡＴＧ-30型） ・・・・・・・・・・・・・・・・ 27
アルミ吹き出し口 ・・・・・・・・・・・・・・・・・・・・・・・・・・ 28
アルミＡ型ガラリ ・・・・・・・・・・・・・・・・・・・・・・・・・・ 29
アルミＢ型ガラリ ・・・・・・・・・・・・・・・・・・・・・・・・・・ 30

木製ガラリ 山型 ・・・・・・・・・・・・・・・・・・・・・・・・・・ 31
木製ガラリ 片流 ・・・・・・・・・・・・・・・・・・・・・・・・・・ 32
木製丸形フレーム ヒノキ ・・・・・・・・・・・・・・・・・・・・・・ 33

ニュータッチガラリ（木製完成品・片流両面式） ＡＳ型 ・・・・・ 34
ニュータッチガラリ（木製完成品・片流両面式） ＢＳ型 ・・・・・ 35
ニュータッチガラリ（木製完成品・片流両面式） ＣＳ型 ・・・・・ 36

アルミガラリ（ＳＳ20L型）

(単位：mm)

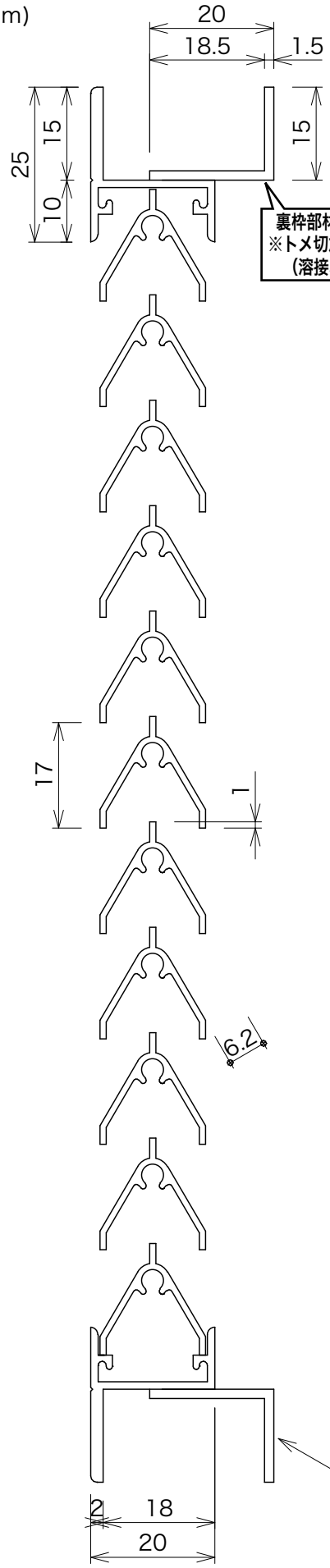

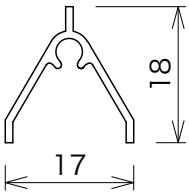

戸厚
18.5mm～
対応

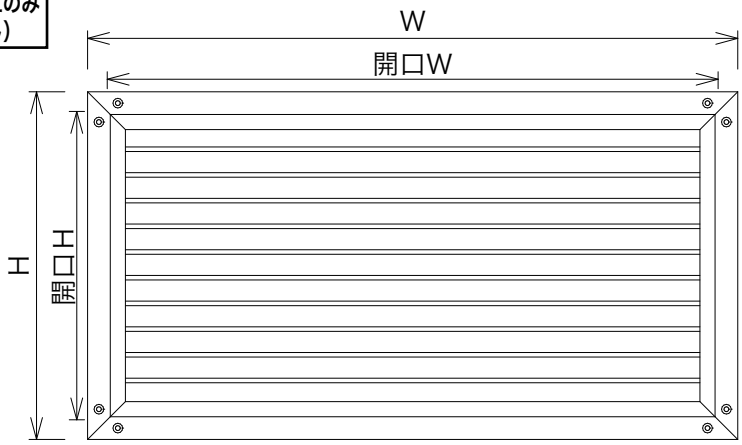

寸法はオーダーサイズで製作いたします

品　名	アルミガラリ
品　番	ＳＳ20L型
材　質	Ａ6063Ｓ　Ｔ5
仕上げ	アルマイト　クリヤー仕上げ
	カラーの場合は焼付塗装
ピッチ	約17mm
隙　間	6.2mm
開口率	約35％
納　期	7日間～
	カラーの場合、14日間～
最小寸法	開口H100mm×開口W100mm

オーダーは 開口Ｈ×開口Wか Ｈ×Ｗ でご指定ください
（Ｈ×Ｗ は 開口Ｈ+25mm×開口W+25mm）
ドア厚18.5mm～36mm

★浜国札幌工場もしくは浜国大阪工場からの出荷になります

裏枠部材（四方）アルミアングル1.5×15×20
※裏枠が不要な場合は指示願います

※トメ切加工のみ
（溶接なし）

アルミガラリ（ＳＳ20ＫＬ型）

(単位：mm)

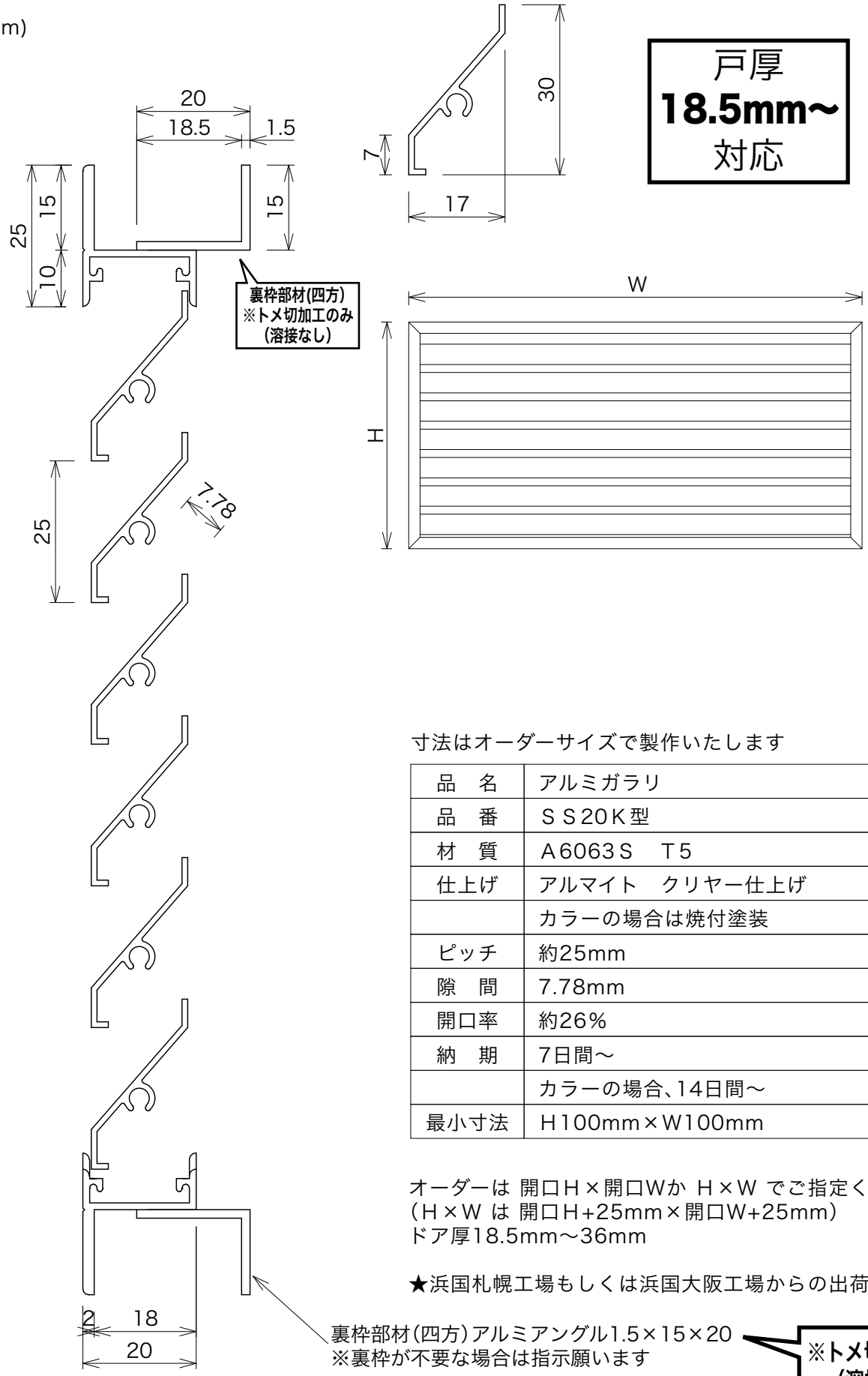

戸厚
18.5mm～
対応

寸法はオーダーサイズで製作いたします

品　名	アルミガラリ
品　番	ＳＳ20Ｋ型
材　質	Ａ6063Ｓ　Ｔ5
仕上げ	アルマイト　クリヤー仕上げ
	カラーの場合は焼付塗装
ピッチ	約25mm
隙　間	7.78mm
開口率	約26％
納　期	7日間～
	カラーの場合、14日間～
最小寸法	Ｈ100mm×Ｗ100mm

オーダーは 開口Ｈ×開口Ｗか Ｈ×Ｗ でご指定ください
（Ｈ×Ｗ は 開口Ｈ+25mm×開口Ｗ+25mm）
ドア厚18.5mm～36mm

★浜国札幌工場もしくは浜国大阪工場からの出荷になります

裏枠部材（四方）アルミアングル1.5×15×20
※裏枠が不要な場合は指示願います

※トメ切加工のみ
（溶接なし）

アルミ固定ガラリ（ＳＳ20型）

(単位：mm)

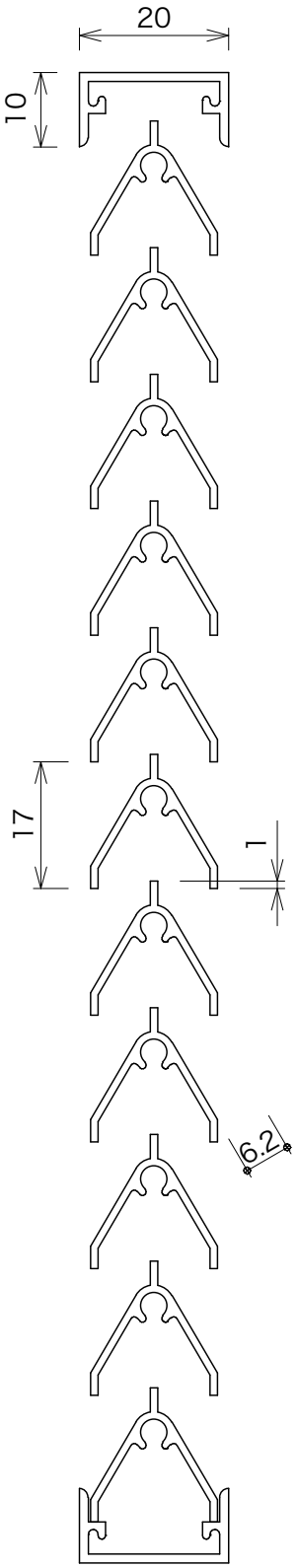

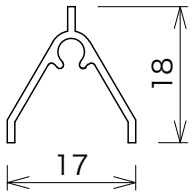

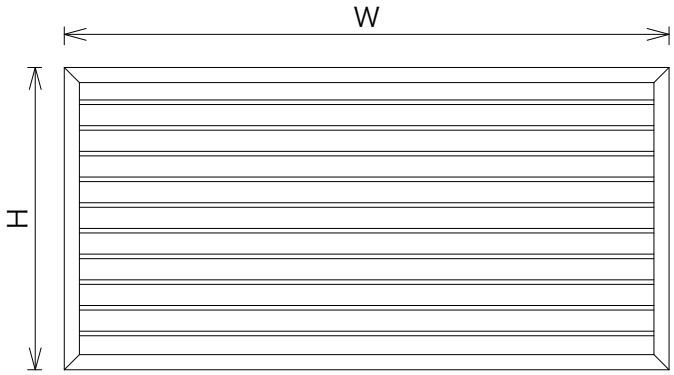

寸法はオーダーサイズで製作いたします

品　名	アルミ固定ガラリ
品　番	ＳＳ20型
材　質	Ａ6063Ｓ　Ｔ5
仕上げ	アルマイト　クリヤー仕上げ、ブロンズ
	カラーの場合は焼付塗装
ピッチ	約17mm
隙　間	6.2mm
開口率	約35％
納　期	7日間～
	カラーの場合、14日間～
最小寸法	Ｈ100mm×Ｗ100mm

オーダーは　Ｈ×Ｗ でご指定ください

規格品
（単位：mm）

H200×W400
H200×W500
H200×W600
H300×W500
H300×W600
H600×W150
H700×W150
H800×W150

規格品は大阪配送センター在庫です

アルミ固定ガラリ（ＳＳ20N型）　ポリプロピレン防虫網（＃20）付き

(単位：mm)

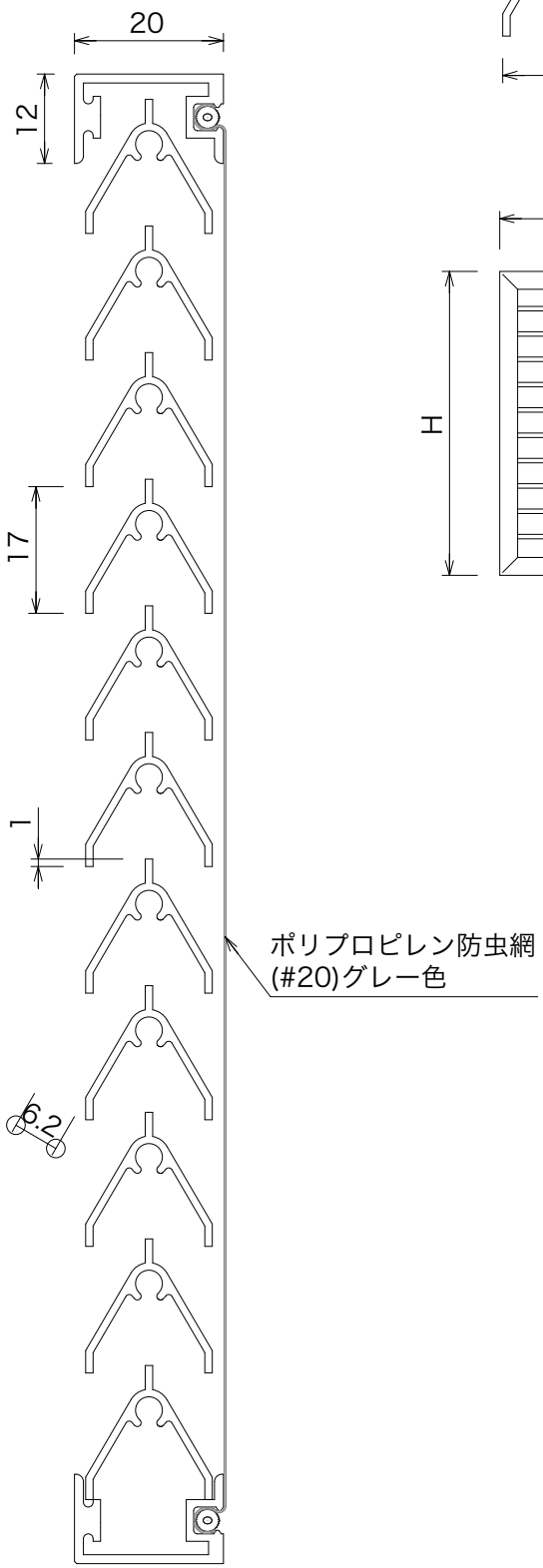

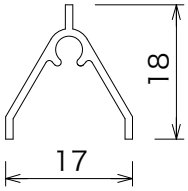

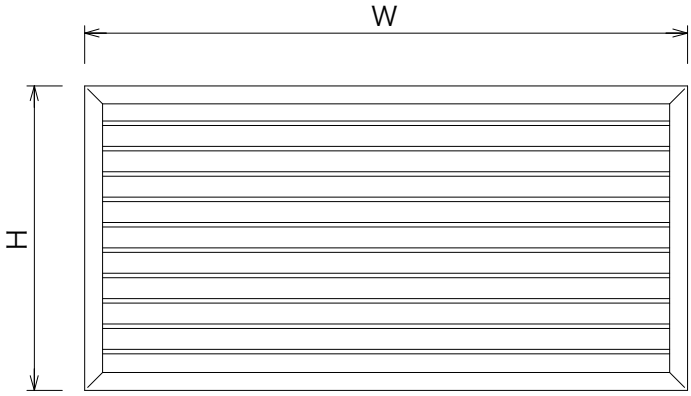

寸法はオーダーサイズで製作いたします

品　名	アルミ固定ガラリ ポリプロピレン防虫網付き
品　番	ＳＳ20N型
材　質	Ａ6063Ｓ　Ｔ5
仕上げ	アルマイト　クリヤー仕上げ
	カラーの場合は焼付塗装
ピッチ	約17mm
隙　間	6.2mm
納　期	14日間～
	カラーの場合、21日間～
最小寸法	Ｈ100mm×Ｗ100mm

オーダーは　Ｈ×Ｗ でご指定ください

★浜国札幌工場製作のため、札幌からの出荷になります

※ステン防虫網は取付いたしません

アルミガラリ（ＳＳ20LN型）　ポリプロピレン防虫網（＃20）付き

(単位：mm)

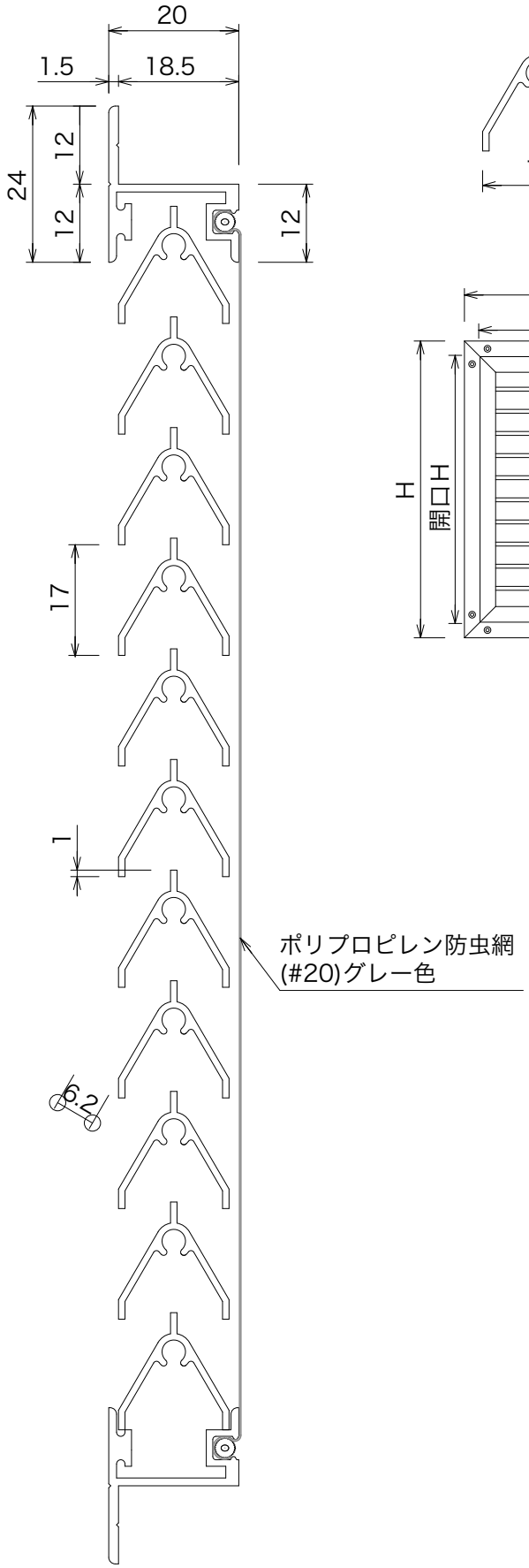

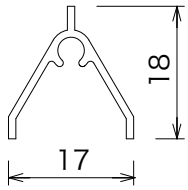

戸厚
18.5mm～
対応

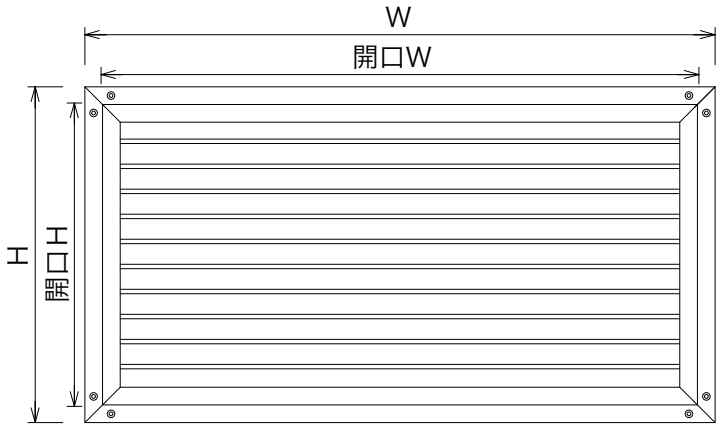

寸法はオーダーサイズで製作いたします

品　名	アルミガラリ ポリプロピレン防虫網付き
品　番	ＳＳ20LN型
材　質	Ａ6063Ｓ　Ｔ5
仕上げ	アルマイト　クリヤー仕上げ
	カラーの場合は焼付塗装
ピッチ	約17mm
隙　間	6.2mm
納　期	14日間～
	カラーの場合、21日間～
最小寸法	開口H100mm×開口W100mm

オーダーは 開口Ｈ×開口Wか Ｈ×Ｗ でご指定ください
（Ｈ×Ｗ は 開口Ｈ+22mm×開口W+22mm）
ドア厚18.5mm～

★浜国札幌工場製作のため、札幌からの出荷になります

※ステン防虫網は取付いたしません

アルミ固定ガラリ（ＳＳ20Ａ型）　暗室ガラリ

(単位：mm)

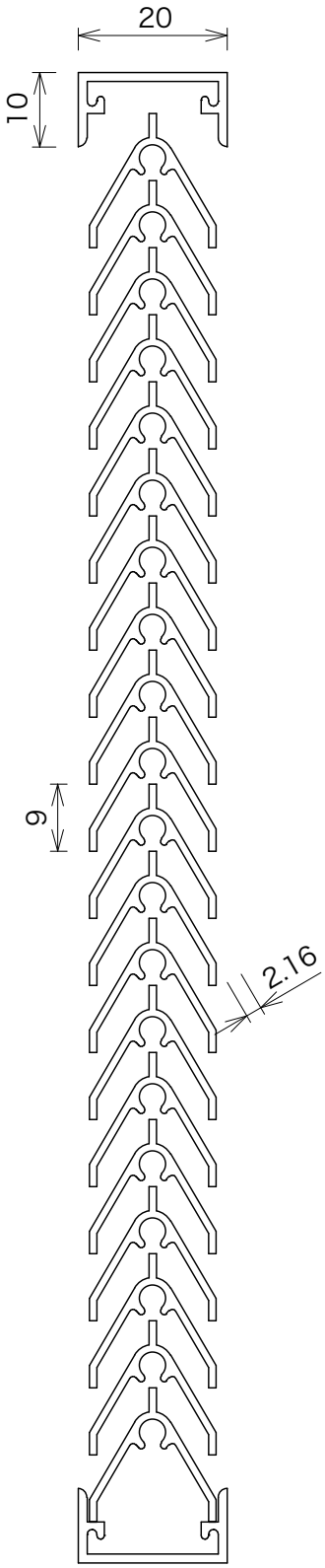

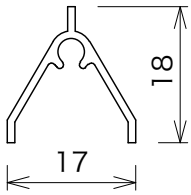

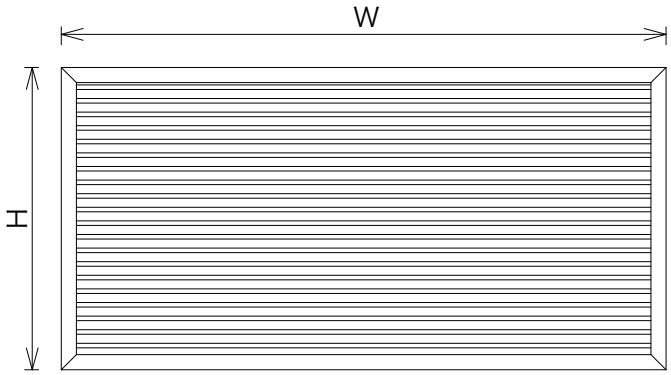

寸法はオーダーサイズで製作いたします

品　名	アルミ固定ガラリ　暗室ガラリ
品　番	ＳＳ20A型
材　質	A6063S　T5
仕上げ	電解着色　ブラックツヤ消し
ピッチ	約9mm
隙　間	2.16mm
開口率	約12%
納　期	7日間～
最小寸法	H100mm×W100mm

オーダーは　H×W でご指定ください

★浜国札幌工場製作のため、札幌からの出荷になります

アルミ固定ガラリ（ＳＳ20Ｋ型）

(単位：mm)

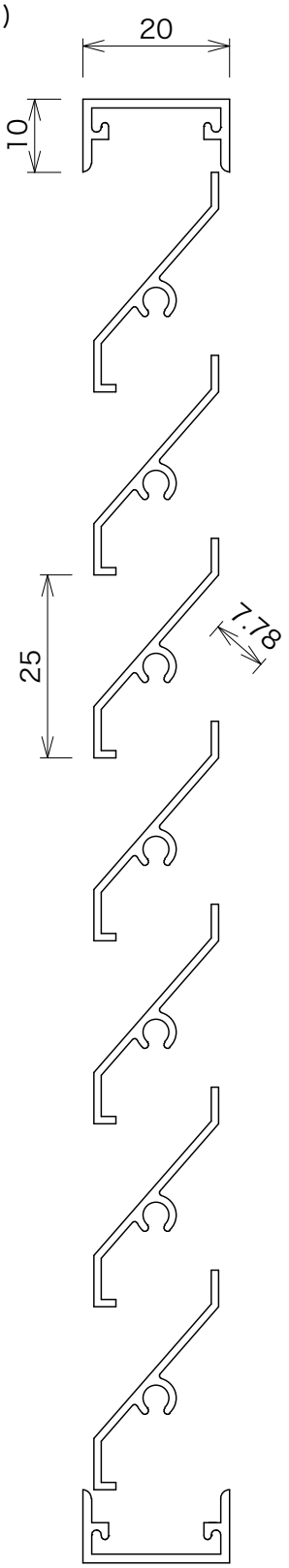

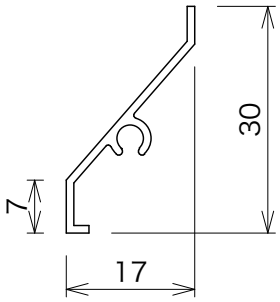

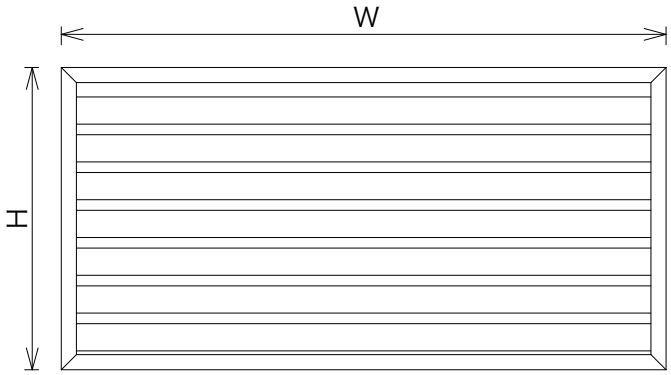

寸法はオーダーサイズで製作いたします

品　名	アルミ固定ガラリ
品　番	ＳＳ20Ｋ型
材　質	Ａ6063Ｓ　Ｔ5
仕上げ	アルマイト　クリヤー仕上げ
	カラーの場合は焼付塗装
ピッチ	約25mm
隙　間	7.78mm
開口率	約26％
納　期	7日間～
	カラーの場合、14日間～
最小寸法	Ｈ100mm×Ｗ100mm

オーダーは　Ｈ×Ｗ でご指定ください

★浜国札幌工場もしくは浜国大阪工場からの出荷になります

アルミタッチガラリ（AT14型）

(単位：mm)

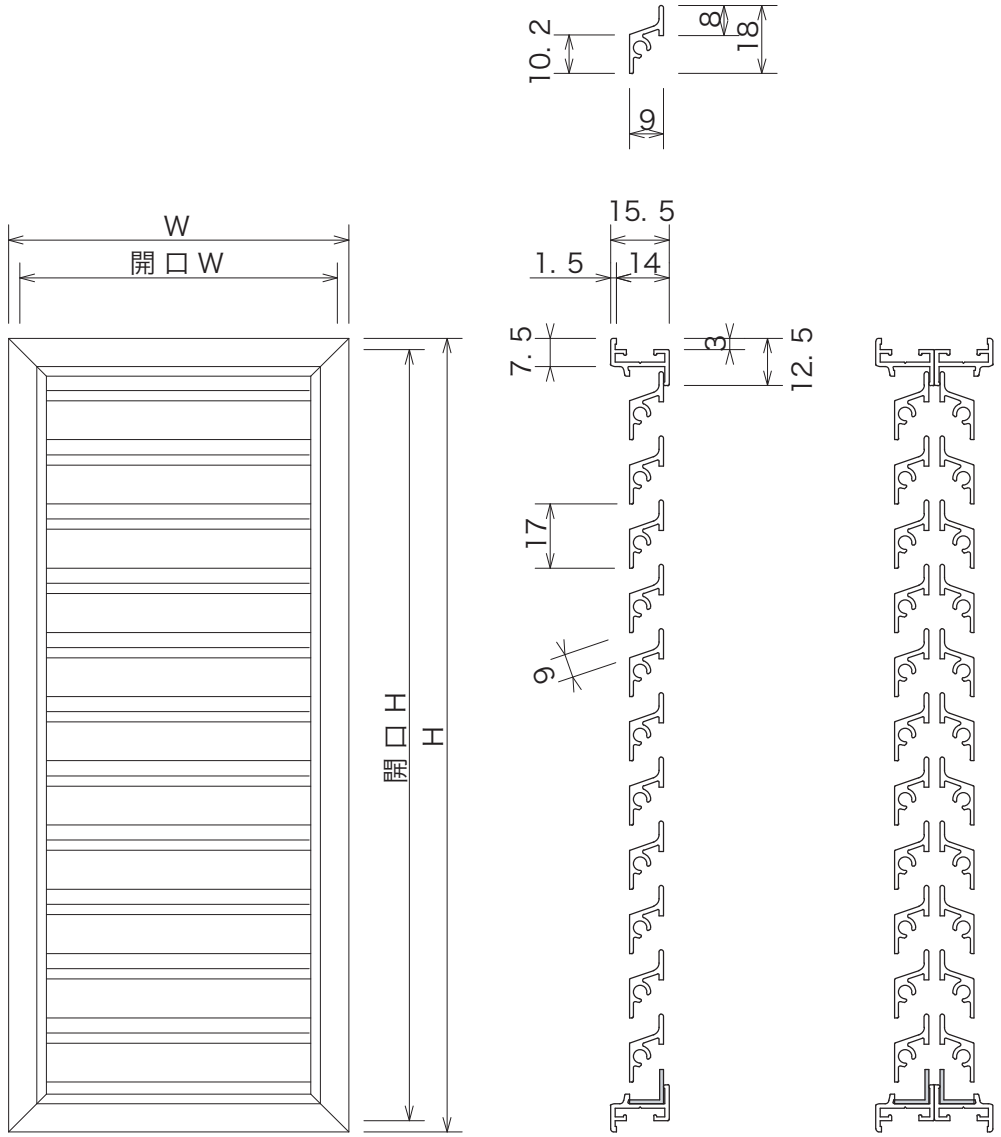

寸法はオーダーサイズで製作いたします

品　名	アルミタッチガラリ
品　番	AT14型
材　質	A6063S　T5
仕上げ	アルマイト　クリヤー仕上げ
ピッチ	17mm
隙　間	6mm
開口率	約35%
納　期	14日間～
	カラーの場合、21日間～
最小寸法	開口H99mm×開口W99mm

使用イメージ

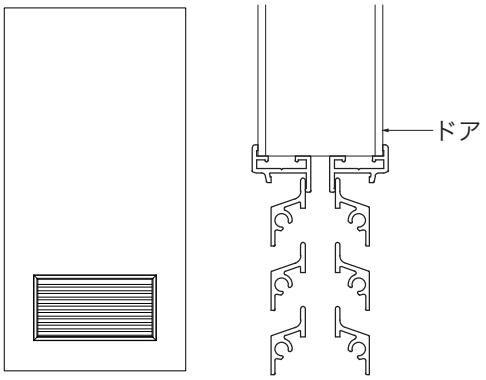

オーダーは 開口H×開口Wか H×W でご指定ください
（H×W は 開口H+4mm×開口W+4mm）

★浜国札幌工場製作のため、札幌からの出荷になります

アルミ調整ガラリ(30-T型)

(単位:mm)

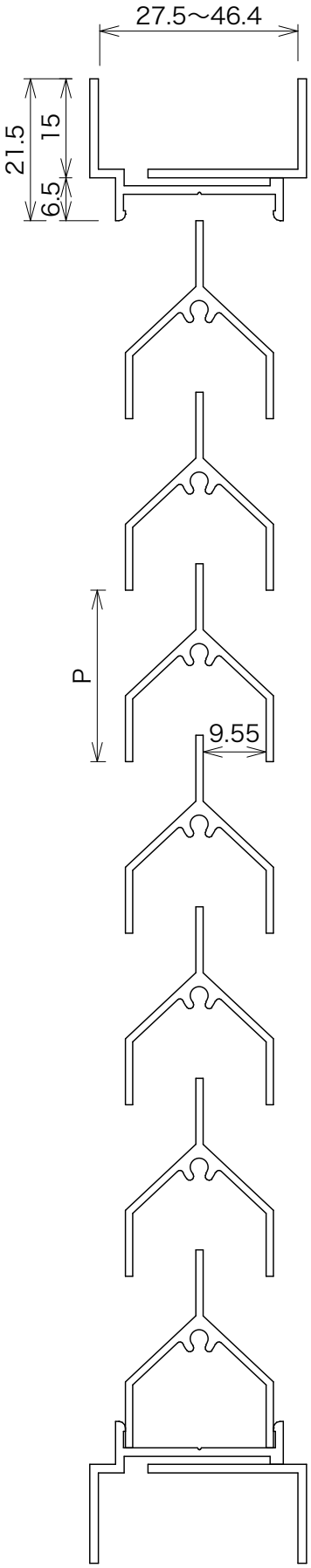

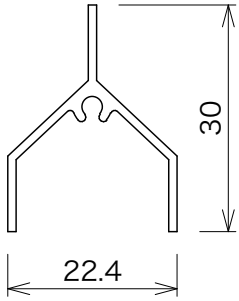

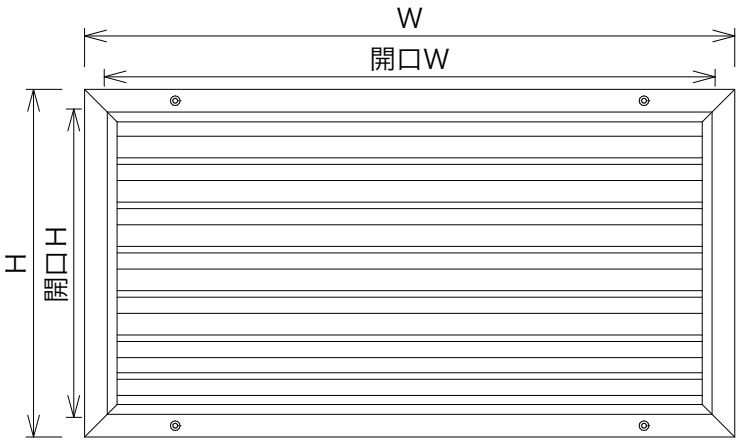

寸法はオーダーサイズで製作いたします

品　名	アルミ調整ガラリ
品　番	30-T型
材　質	A6063S　T5
仕上げ	アルマイト、ブロンズ
	カラーの場合は焼付塗装
ピッチ	P＝25mm〜28mm
隙　間	P＝25mmの場合、9.55mm
開口率	約31%
納　期	7日間〜
	カラーの場合、14日間〜
最小寸法	開口W100mm×開口H100mm

オーダーは 開口W×開口H か W×H でご指定ください
開口寸法+25mm が外寸法になります

規格品
(単位:mm)
※アルマイト

W425×H225	開口W400×開口H200
W455×H203	開口W430×開口H178
W525×H325	開口W500×開口H300
W625×H325	開口W600×開口H300
W175×H625	開口W150×開口H600

規格品はビニール袋梱包・ビス付となります
規格品は大阪配送センター在庫です

アルミ調整ガラリ(30-TN型) ステン防虫網(#18)付き

(単位:mm)

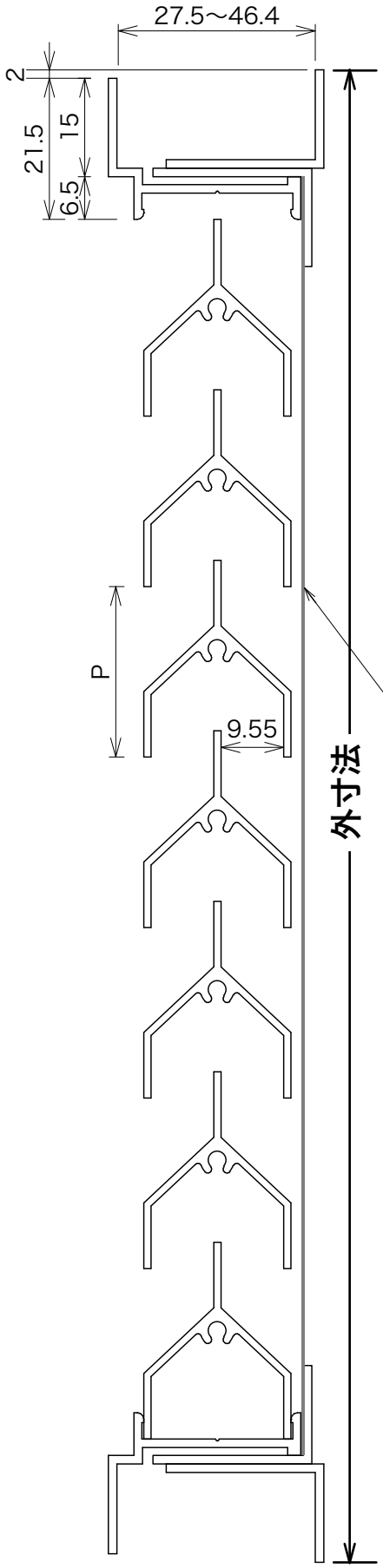

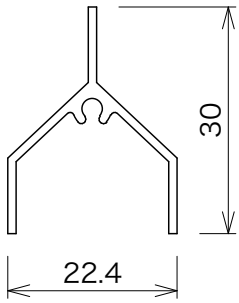

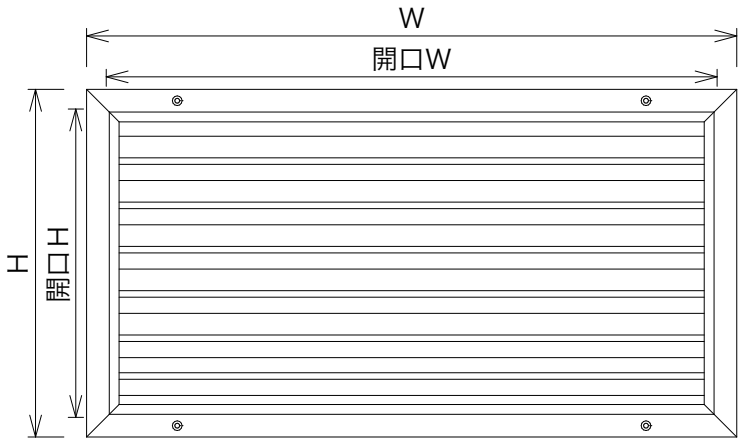

ステン防虫網(#18)

寸法はオーダーサイズで製作いたします

品　名	アルミ調整ガラリ ステン防虫網付き
品　番	30-TN型
材　質	A6063S　T5
仕上げ	アルマイト、ブロンズ
	カラーの場合は焼付塗装
ピッチ	P＝25mm～28mm
隙　間	P＝25mmの場合、9.55mm
納　期	7日間～
	カラーの場合、14日間～
最小寸法	開口W100mm×開口H100mm

オーダーは 開口W×開口H か W×H でご指定ください
開口寸法+25mm が外寸法になります

アルミ調整ガラリ(40-T型)

(単位:mm)

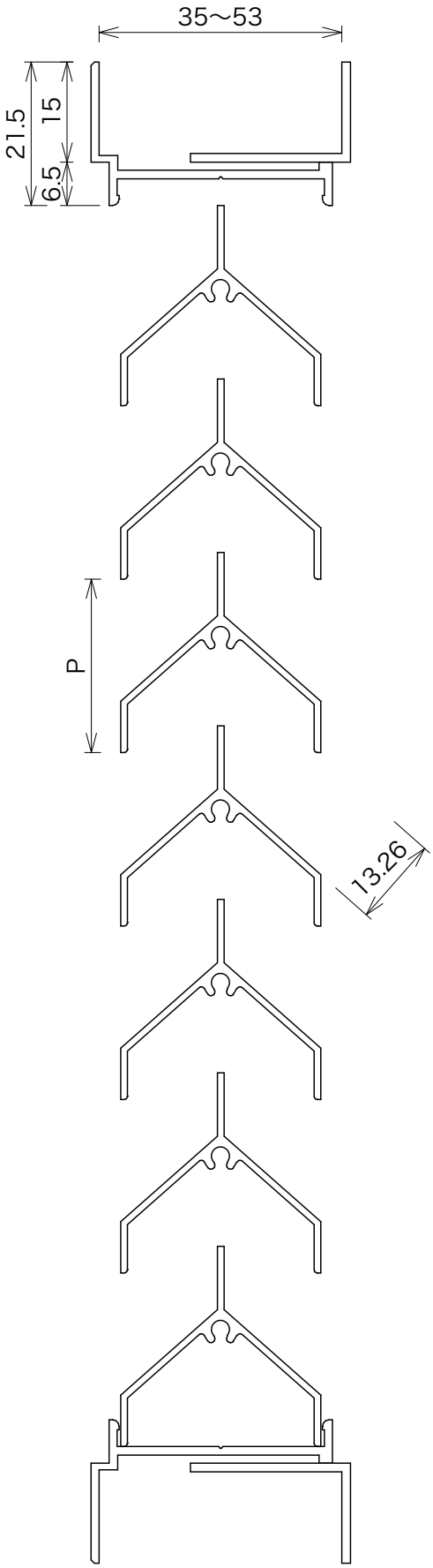

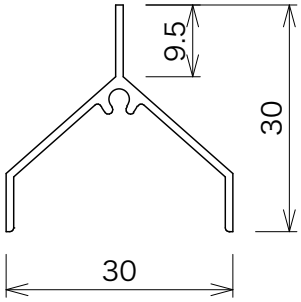

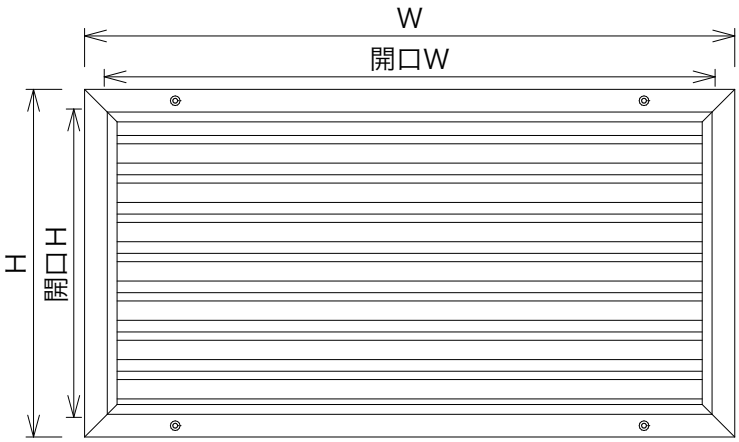

寸法はオーダーサイズで製作いたします

品　名	アルミ調整ガラリ
品　番	40-T型
材　質	A6063S　T5
仕上げ	アルマイト
	カラーの場合は焼付塗装
ピッチ	P＝25mm～28mm
隙　間	P＝26mmの場合、13.26mm
開口率	約43%
納　期	7日間～
	カラーの場合、14日間～
最小寸法	開口W100mm×開口H100mm

オーダーは 開口W×開口H か W×H でご指定ください
開口寸法+25mm が外寸法になります

アルミ調整ガラリ（30-U型）防犯タイプ

(単位：mm)

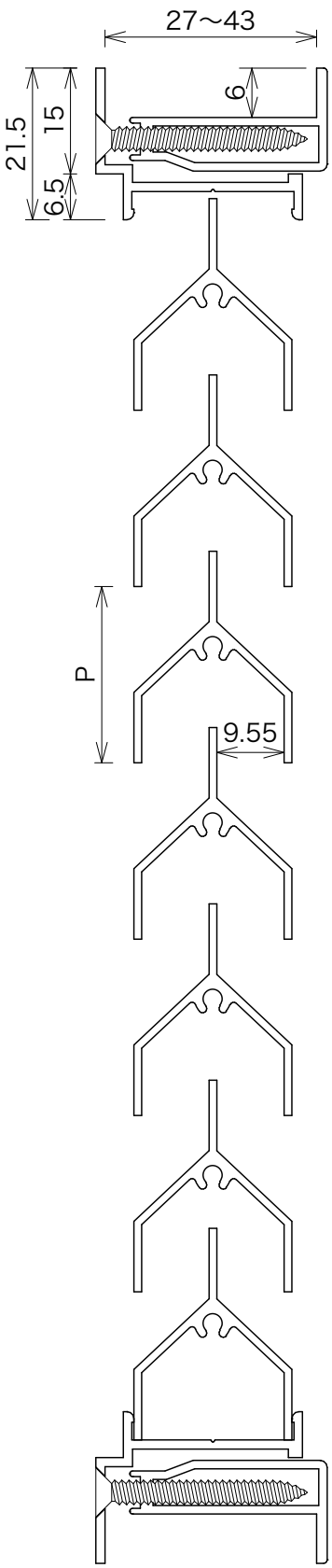

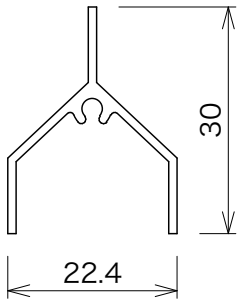

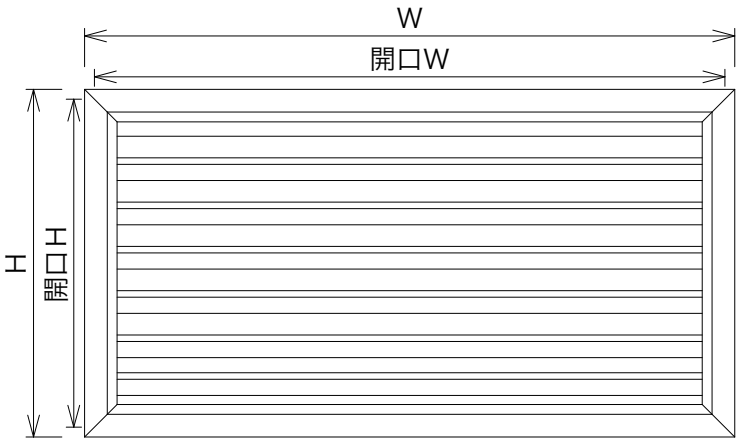

寸法はオーダーサイズで製作いたします

品　名	アルミ調整ガラリ　防犯タイプ
品　番	30-U型
材　質	A6063S　T5
仕上げ	アルマイト
	カラーの場合は焼付塗装
ピッチ	P＝25mm～28mm
隙　間	P＝25mmの場合、9.55mm
開口率	約31％
納　期	7日間～
	カラーの場合、14日間～
最小寸法	開口W113mm×開口H113mm

オーダーは 開口W×開口H か W×H でご指定ください
開口寸法+10mm が外寸法になります

ドア厚をご指示願います

アルミ調整ガラリ(40-ＴＢ型)　防衛省採用タイプ

(単位:mm)

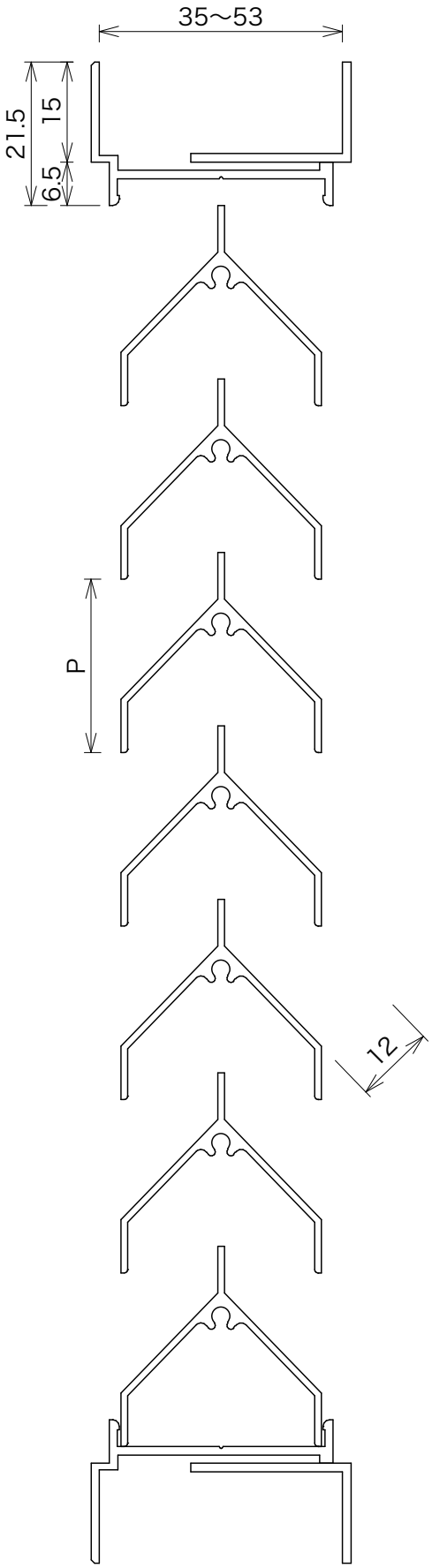

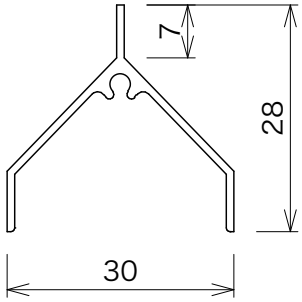

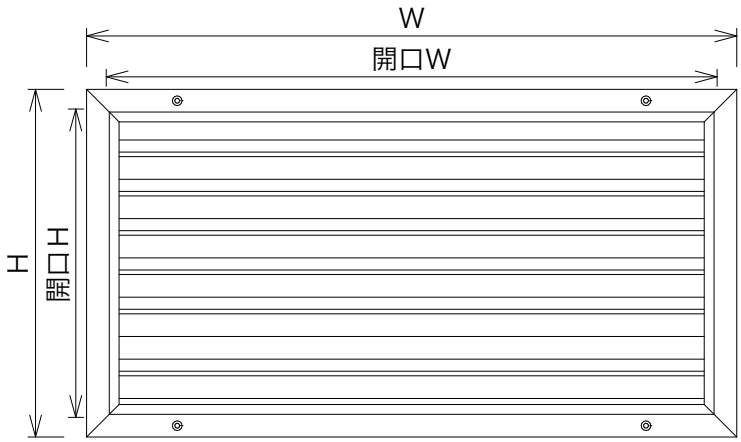

寸法はオーダーサイズで製作いたします

品　名	アルミ調整ガラリ 防衛省タイプ
品　番	40-ＴB型
材　質	Ａ6063Ｓ　Ｔ5
仕上げ	アルマイト　クリヤー仕上げ
	カラーの場合は焼付塗装
ピッチ	Ｐ＝25mm～27mm
隙　間	Ｐ＝26mmの場合、12mm
開口率	約43％
納　期	7日間～
	カラーの場合、14日間～
最小寸法	開口W100mm×開口H100mm

オーダーは 開口W×開口H か W×H でご指定ください
開口寸法+25mm が外寸法になります

アルミ調整ガラリ(30-K型)

(単位:mm)

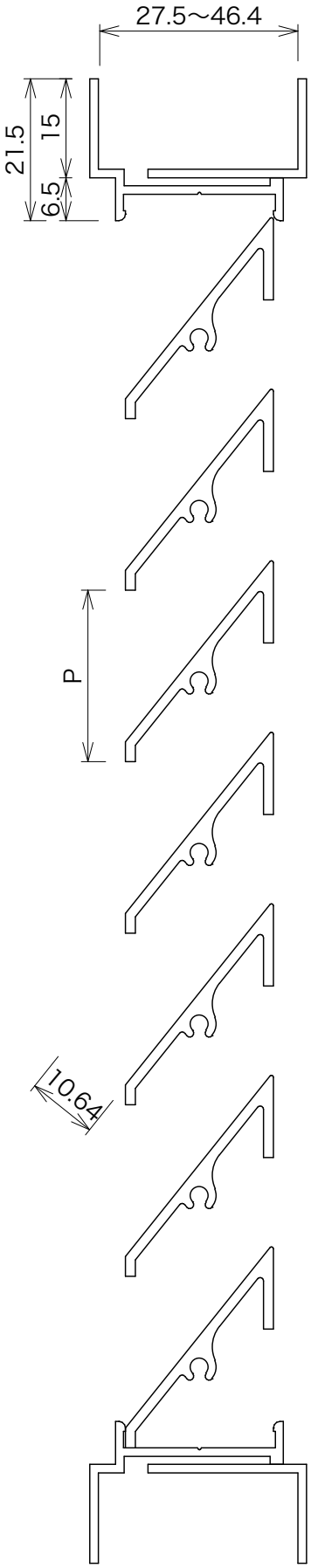

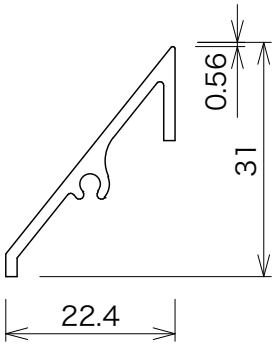

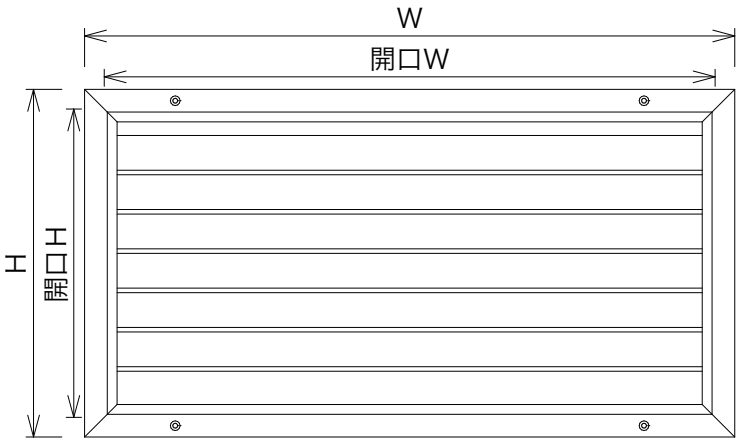

寸法はオーダーサイズで製作いたします

品　名	アルミ調整ガラリ
品　番	30-K型
材　質	A6063S　T5
仕上げ	アルマイト
	カラーの場合は焼付塗装
ピッチ	P＝25mm～28mm
隙　間	P＝26mmの場合、10.64mm
開口率	約43%
納　期	7日間～
	カラーの場合、14日間～
最小寸法	開口W100mm×開口H100mm

オーダーは 開口W×開口H か W×H でご指定ください
開口寸法+25mm が外寸法になります

アルミ調整ガラリ(40-V型)　高換気型ガラリ

(単位:mm)

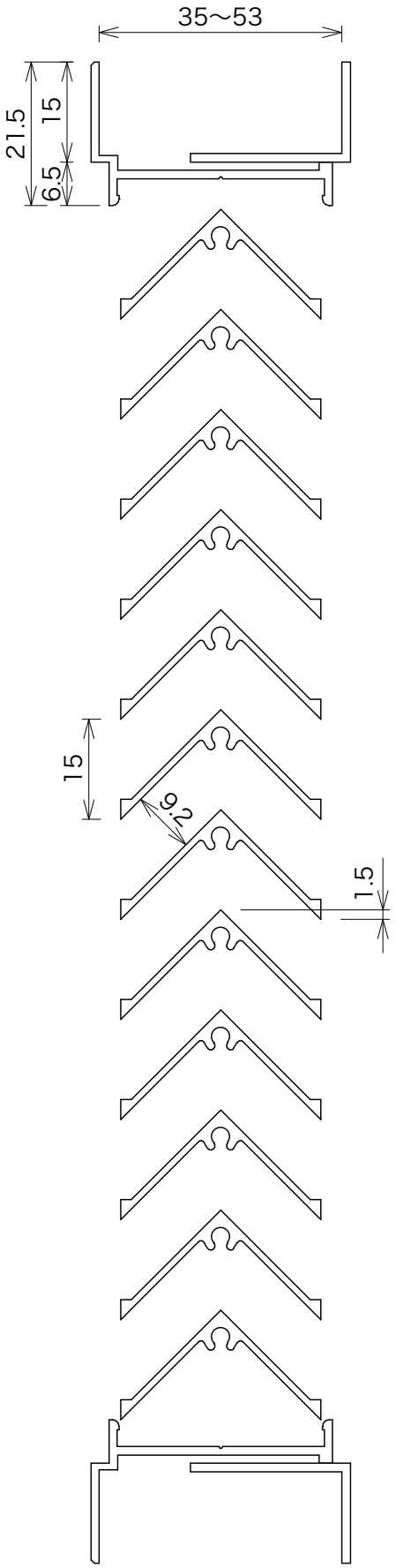

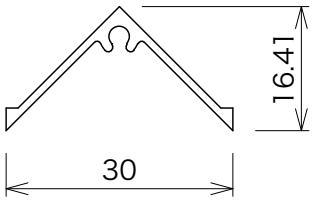

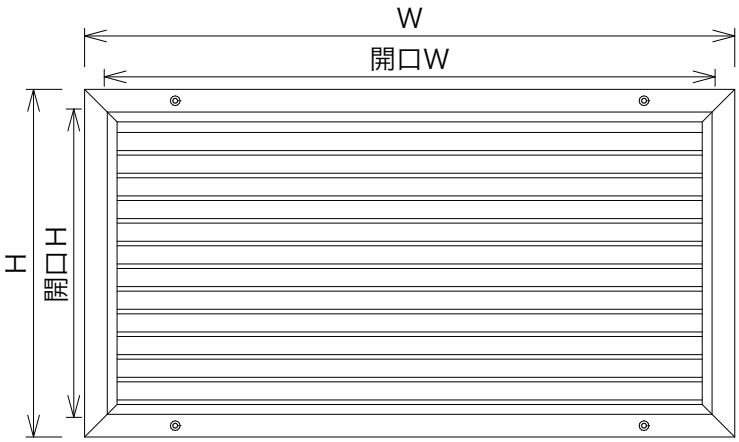

寸法はオーダーサイズで製作いたします

品　名	アルミ調整ガラリ 高換気型ガラリ
品　番	40-V型
材　質	A6063S　T5
仕上げ	アルマイト
	カラーの場合は焼付塗装
ピッチ	15mm
隙　間	9.2mm
開口率	約55%
納　期	7日間～
	カラーの場合、14日間～
最小寸法	開口W100mm×開口H100mm

オーダーは 開口W×開口H か W×H でご指定ください
開口寸法+25mm が外寸法になります

アルミ調整ガラリ(304-K型)

(単位:mm)

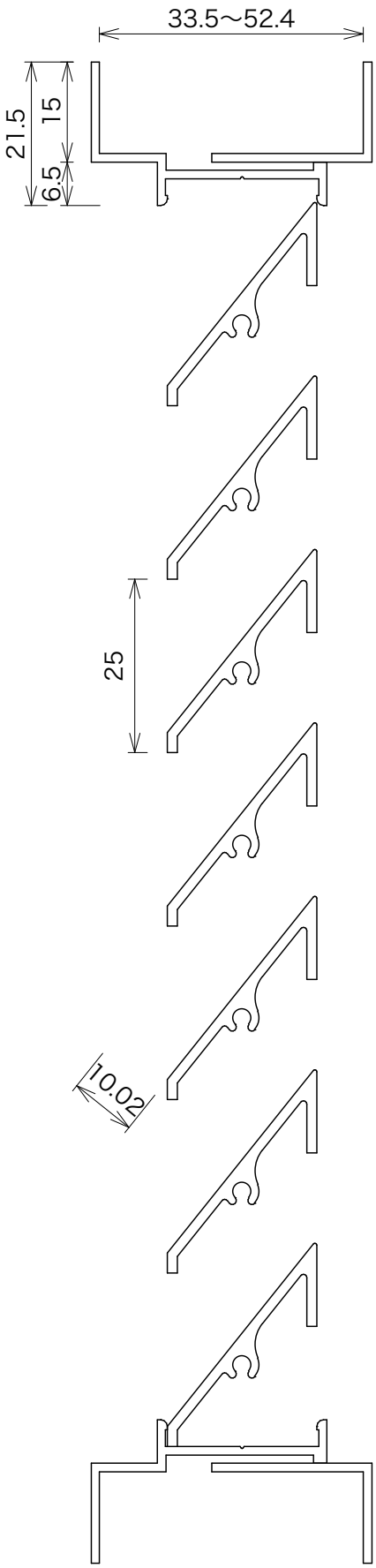

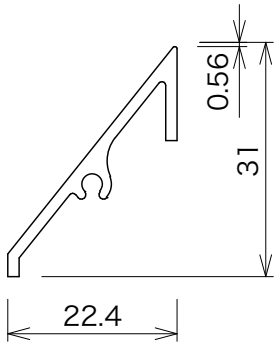

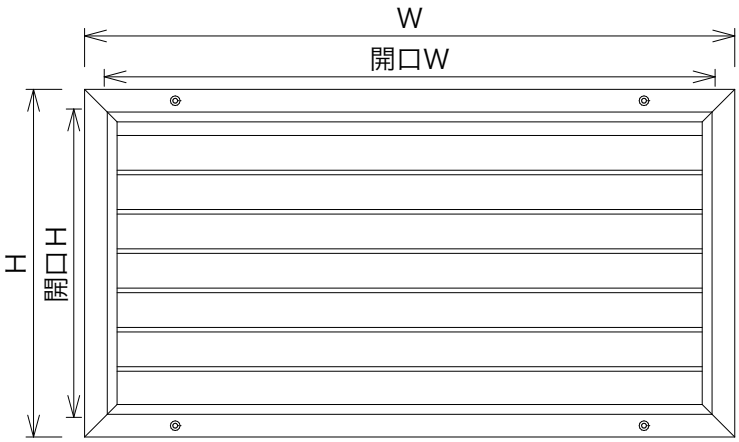

寸法はオーダーサイズで製作いたします

品　名	アルミ調整ガラリ
品　番	304-K型
材　質	A6063S　T5
仕上げ	アルマイト
	カラーの場合は焼付塗装
ピッチ	25mm
隙　間	10.02mm
開口率	約43%
納　期	7日間〜
	カラーの場合、14日間〜
最小寸法	開口W100mm×開口H100mm

オーダーは 開口W×開口H か W×H でご指定ください
開口寸法+25mm が外寸法になります

アルミガラス枠(3030型)

(単位:mm)

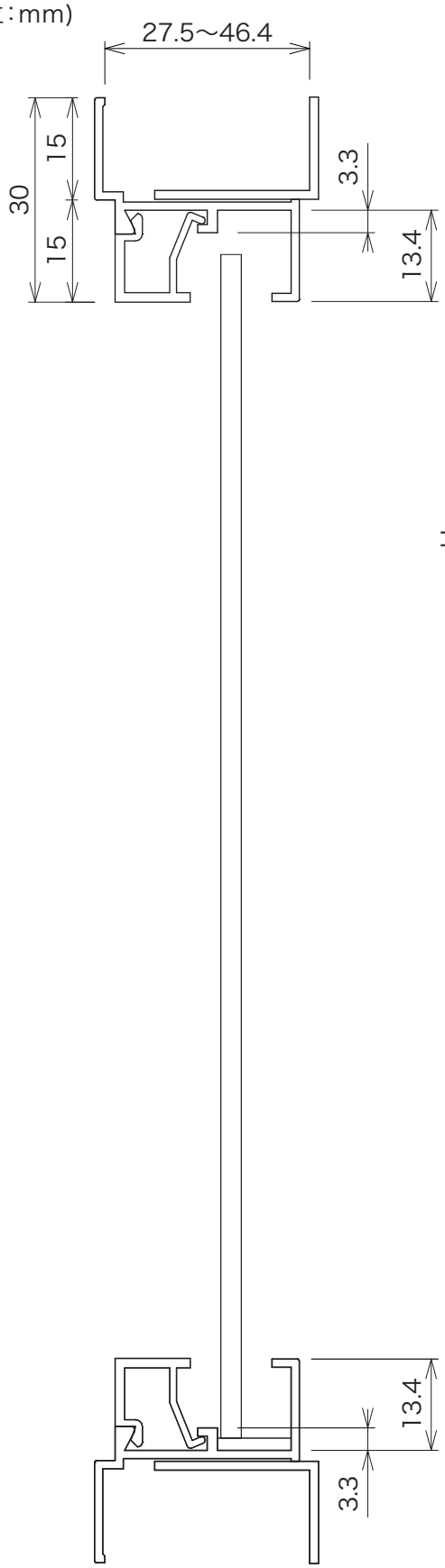

寸法はオーダーサイズで製作いたします

品　名	アルミガラス枠
品　番	3030型
材　質	A6063S　T5
仕上げ	アルマイト・ブロンズ
	カラーの場合は焼付塗装
ビス穴	指示なき場合、取付穴加工はいたしません
納　期	7日間～
	カラーの場合、14日間～
最小寸法	開口W100mm×開口H100mm

オーダーは 開口W×開口H か W×H でご指定ください
開口寸法+25mm が外寸法になります

※ガラスは製品に含まれておりません

※ガラスビート(3mm・4mm)別途ご用意できます
指示無き場合は付きません

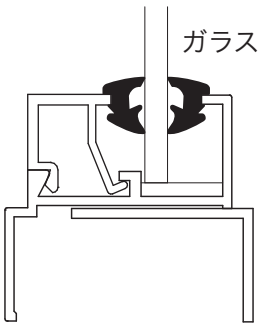

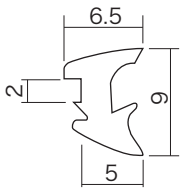

ガラスビート

アルミガラス枠(3030-U型)　防犯タイプ

(単位:mm)

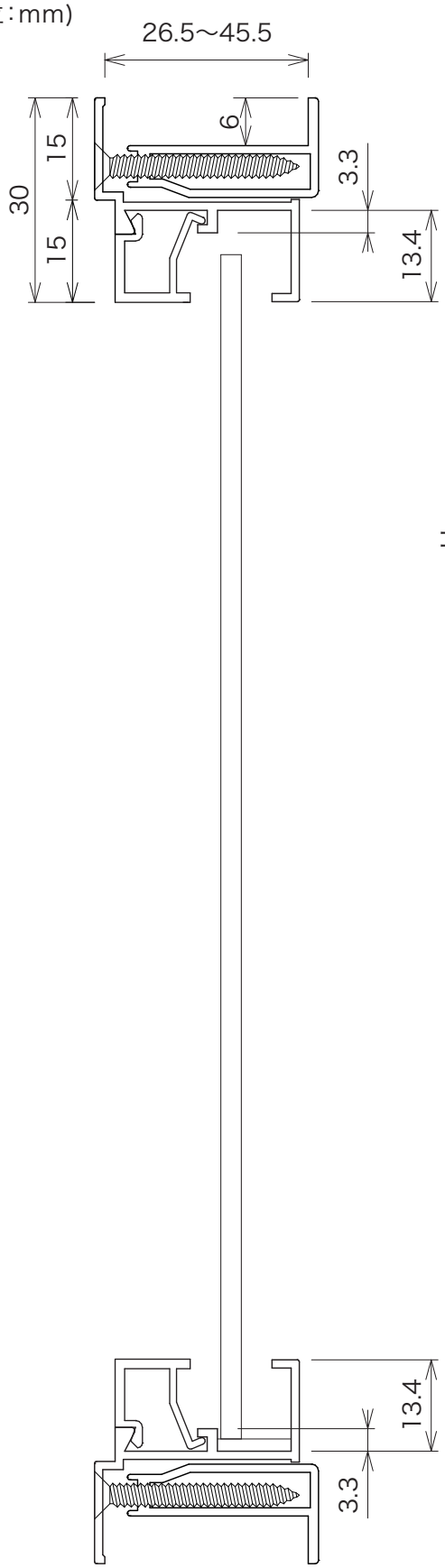

寸法はオーダーサイズで製作いたします

品　名	アルミガラス枠　防犯タイプ
品　番	3030-U型
材　質	A6063S　T5
仕上げ	アルマイト
	カラーの場合は焼付塗装
納　期	7日間～
	カラーの場合、14日間～
最小寸法	開口W113mm×開口H113mm

オーダーは 開口W×開口H か W×H でご指定ください
開口寸法+10mm が外寸法になります

ドア厚をご指示願います

※ガラスは製品に含まれておりません

※ガラスビート(3mm・4mm)別途ご用意できます
指示無き場合は付きません

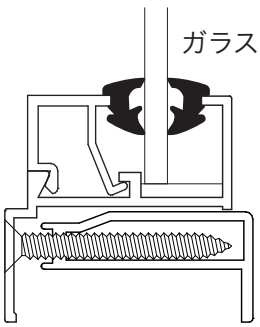

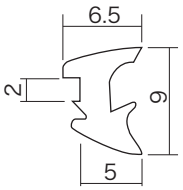

ガラスビート

アルミ固定ガラリ（2050型）

(単位：mm)

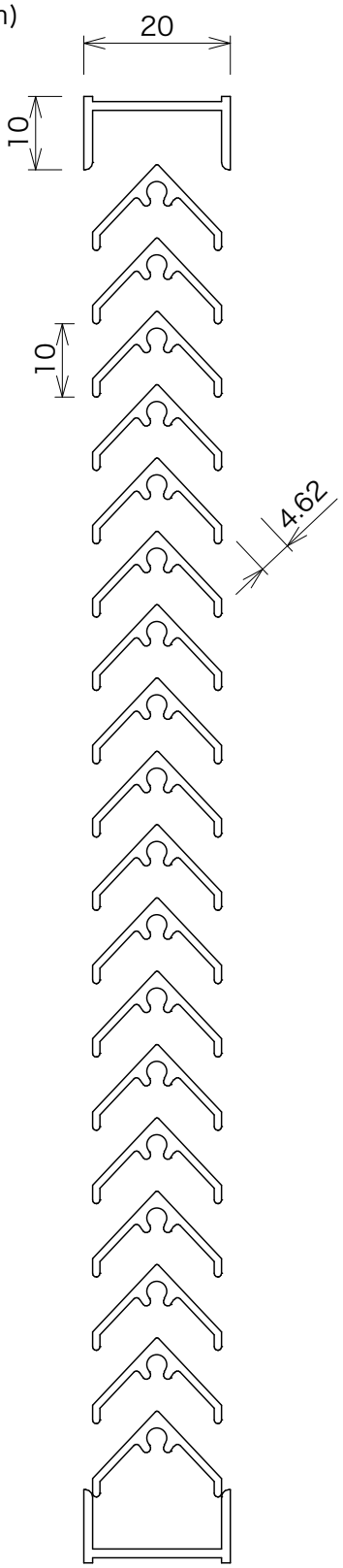

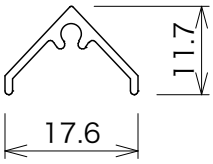

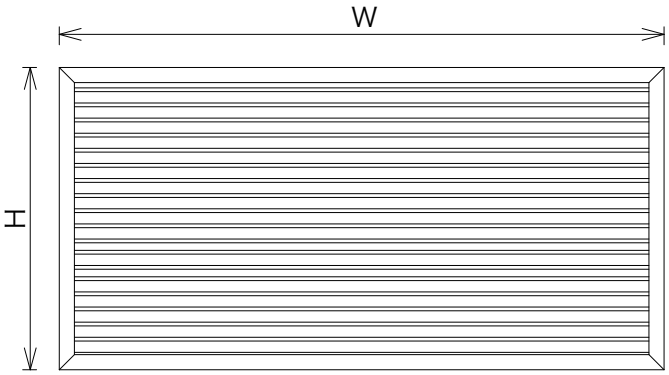

寸法はオーダーサイズで製作いたします

品　名	アルミ固定ガラリ
品　番	2050型
材　質	A6063S　T5
仕上げ	アルマイト
	カラーの場合は焼付塗装
ピッチ	10mm
隙　間	4.62mm
開口率	約43%
納　期	7日間～
	カラーの場合、14日間～
最小寸法	W100mm×H100mm

オーダーは　W×H でご指定ください

アルミ固定ガラリ(254-K型)

(単位:mm)

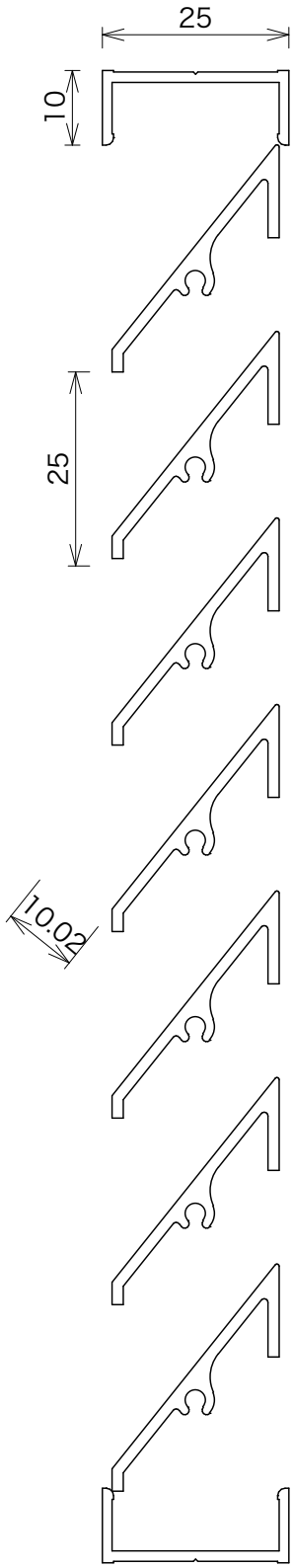

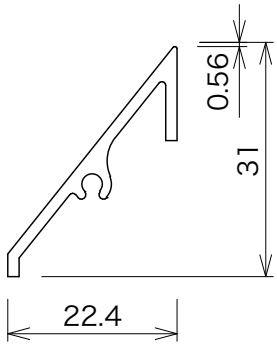

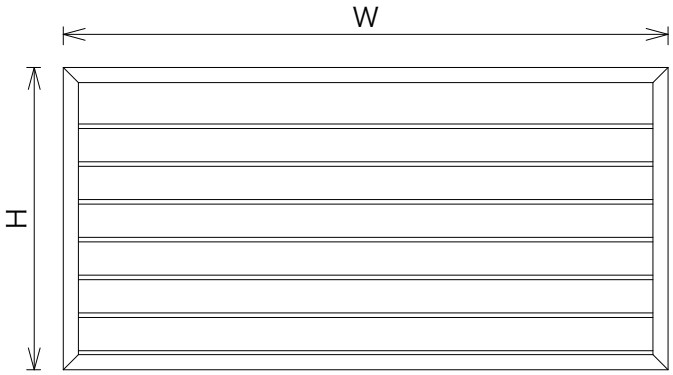

寸法はオーダーサイズで製作いたします

品　名	アルミ固定ガラリ
品　番	254-K型
材　質	A6063S　T5
仕上げ	アルマイト
	カラーの場合は焼付塗装
ピッチ	25mm
隙　間	10.02mm
開口率	約43%
納　期	7日間～
	カラーの場合、14日間～
最小寸法	W100mm×H100mm

オーダーは　W×H でご指定ください

アルミ丸ガラリ

(単位:mm)

開口寸法：外寸D−25

ドア厚指定してください

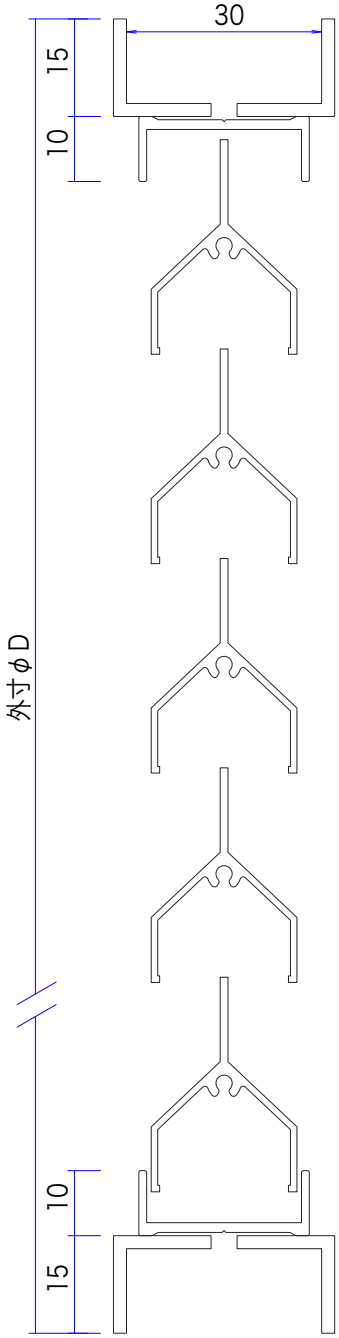

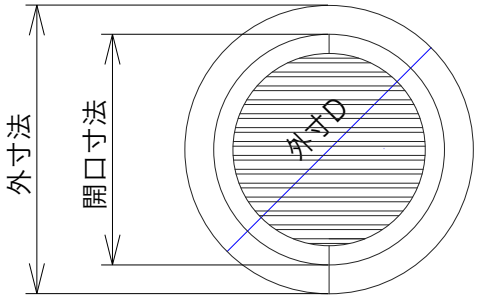

寸法はオーダーサイズで製作いたします
オーダーは　外寸法　か　開口寸法 をご指定ください
ドア厚をご指示願います

芯材(アルミ製)もご用意できます
芯材厚をご指示願います

品　名	アルミ丸ガラリ
品　番	
材　質	A6063S　T5
仕上げ	アルマイト　クリヤー仕上げ
	カラーの場合は焼付塗装
納　期	14日間〜21日間位
	カラーの場合、21日間〜
最小寸法	φ200mm

アルミ丸フレーム

(単位：mm)

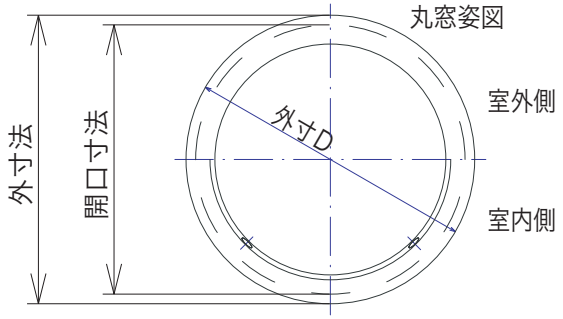

取付穴数（丸窓）	
200≦内径≦500	4
500≦内径	8

開口寸法：外寸D−8
ガラス寸法：外寸D−20

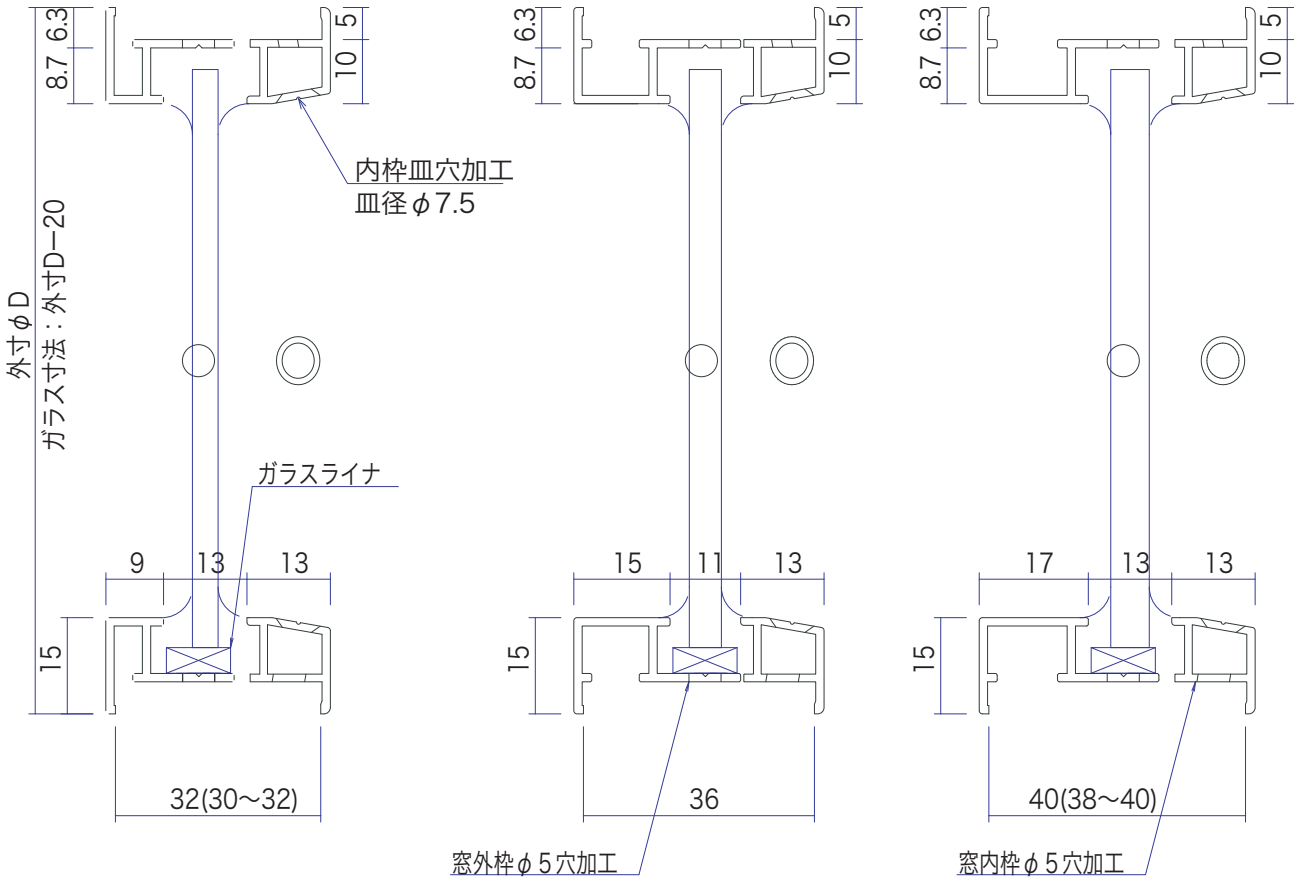

寸法はオーダーサイズで製作いたします
オーダーは　外寸法　か　開口寸法 を
ご指定ください
ドア厚をご指示願います

芯材(アルミ製)もご用意できます
芯材厚をご指示願います

品　名	アルミ丸フレーム
品　番	
材　質	A6063S　T5
仕上げ	アルマイト　クリヤー仕上げ
	カラーの場合は焼付塗装
納　期	14日間〜21日間位
	カラーの場合、21日間〜
最小寸法	φ200mm

※ガラスは製品に含まれておりません

アルミトップガラリ(ATG-30型) ガラス+アルミガラリー体型枠

(単位:mm)

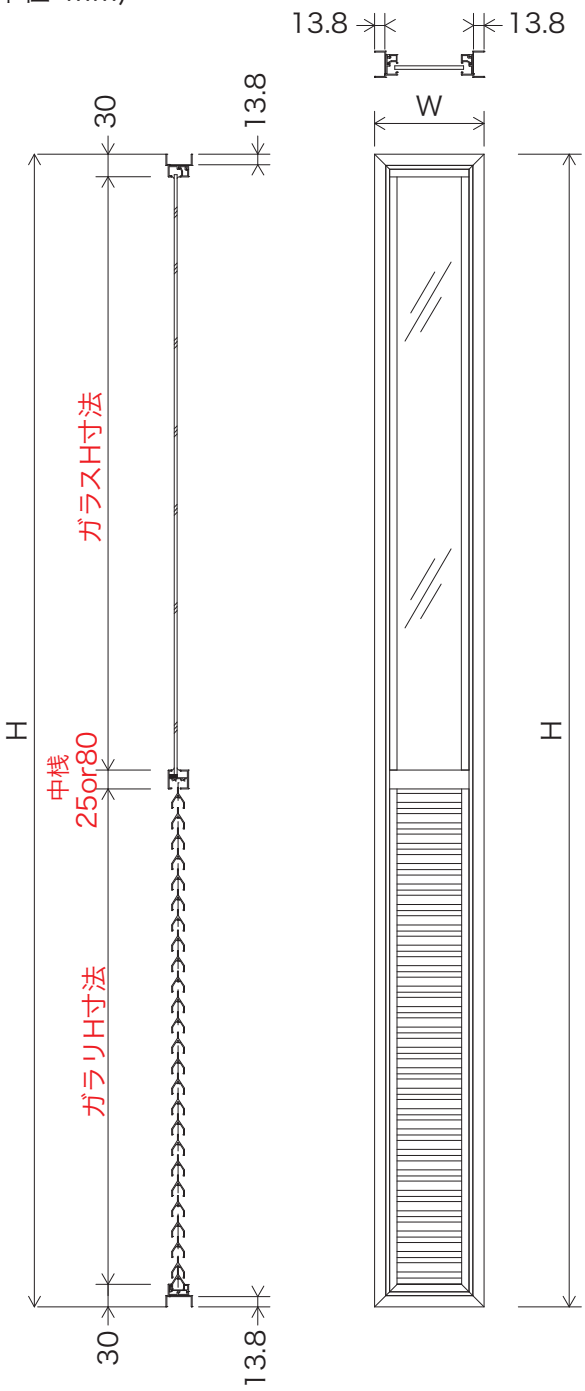

【アルミフレーム拡大図】
※図は右上コーナー部

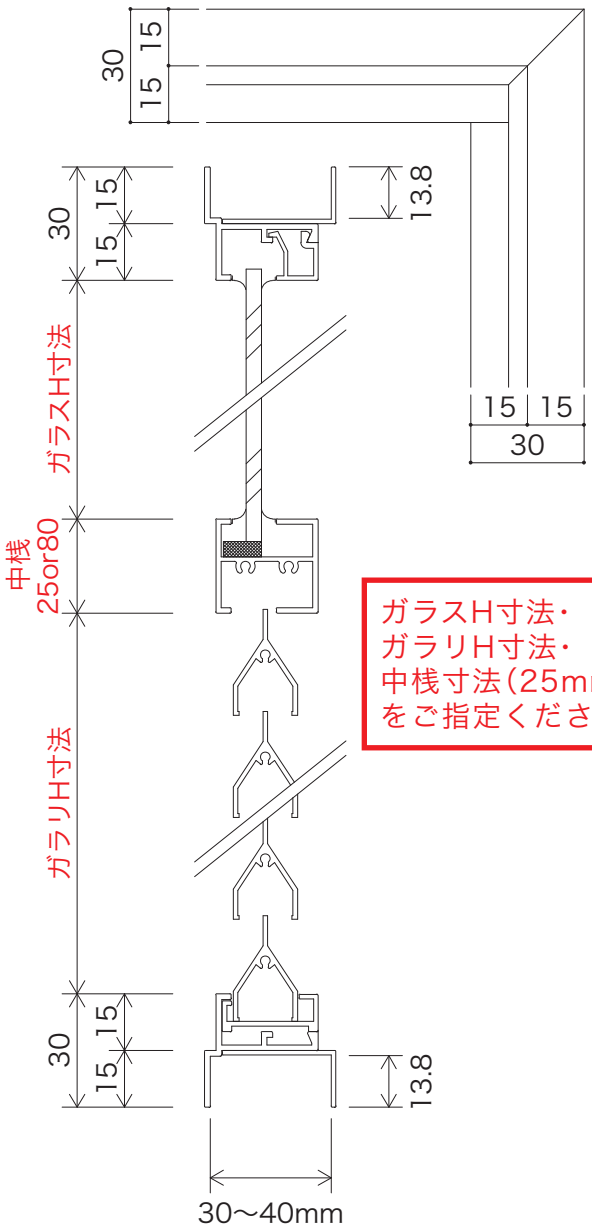

ガラスH寸法・
ガラリH寸法・
中桟寸法(25mmか80mm)
をご指定ください

寸法はオーダーサイズで製作いたします

品　名	アルミトップガラリ
品　番	ATG-30型
材　質	A6063S　T5
仕上げ	アルマイト
	カラーの場合は焼付塗装
納　期	10日間〜
	カラーの場合、20日間〜
最小寸法	開口W100mm×開口H275mm
最大寸法	開口W1275mm×開口H1975mm

別注オーダー品となります。

●製作可能寸法
(開口寸法)開口W100〜1275mmx開口H275〜1975mm
(外寸法)W125mm〜1300mm × H300mm〜2000mm
オーダーは開口W×開口H か W×H でご指定ください。
開口寸法+25mmが外寸法になります。

ガラスH寸法・ガラリH寸法・中桟寸法(25mmか80mm)を
ご指定ください

ガラスビート(3mm4mm兼用)とセッティングブロックご
用意できます。※別途となります。指示無き場合は付きません。

※ガラスは製品に含まれておりません。

アルミ吹き出し口

(単位：mm)

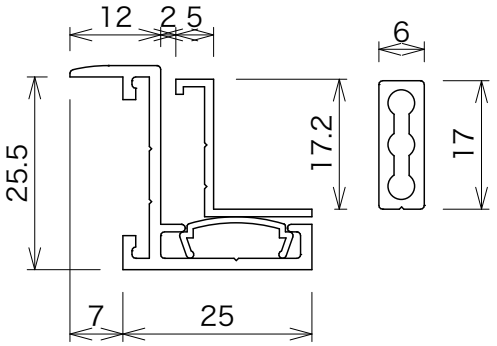

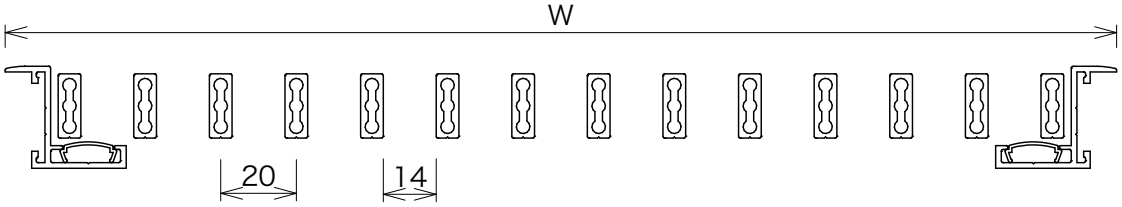

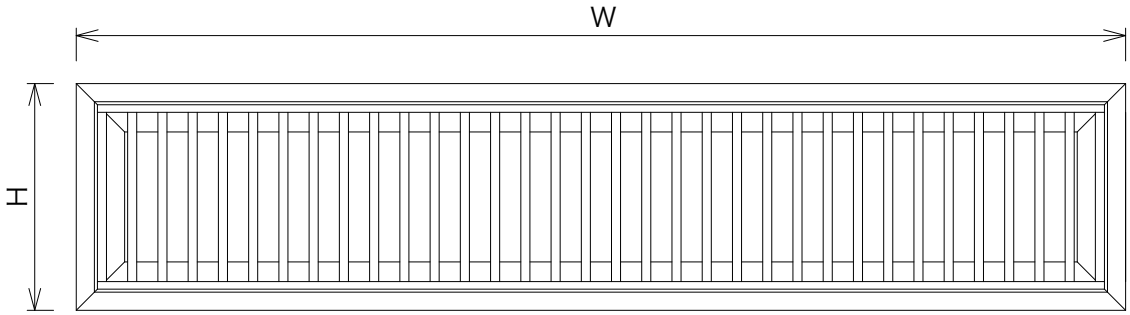

寸法はオーダーサイズで製作いたします

品　名	アルミ吹き出し口
材　質	A6063S　T5
仕上げ	アルマイト　クリヤー仕上げ
	カラーの場合は焼付塗装
ピッチ	20mm
隙　間	14mm
開口率	約65%
納　期	14日間～
	カラーの場合、21日間～
最小寸法	H150mm×W150mm

★浜国札幌工場製作のため、札幌からの出荷になります

アルミA型ガラリ

(単位：mm)

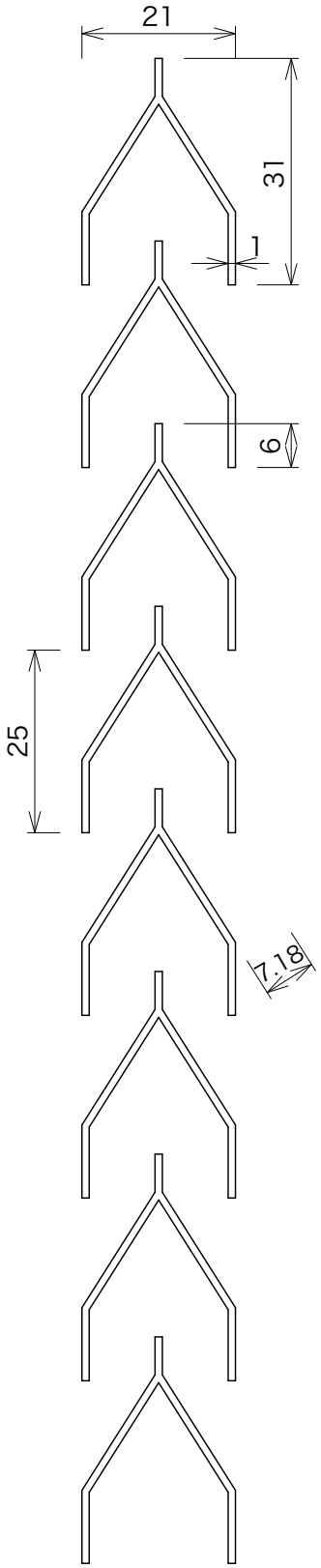

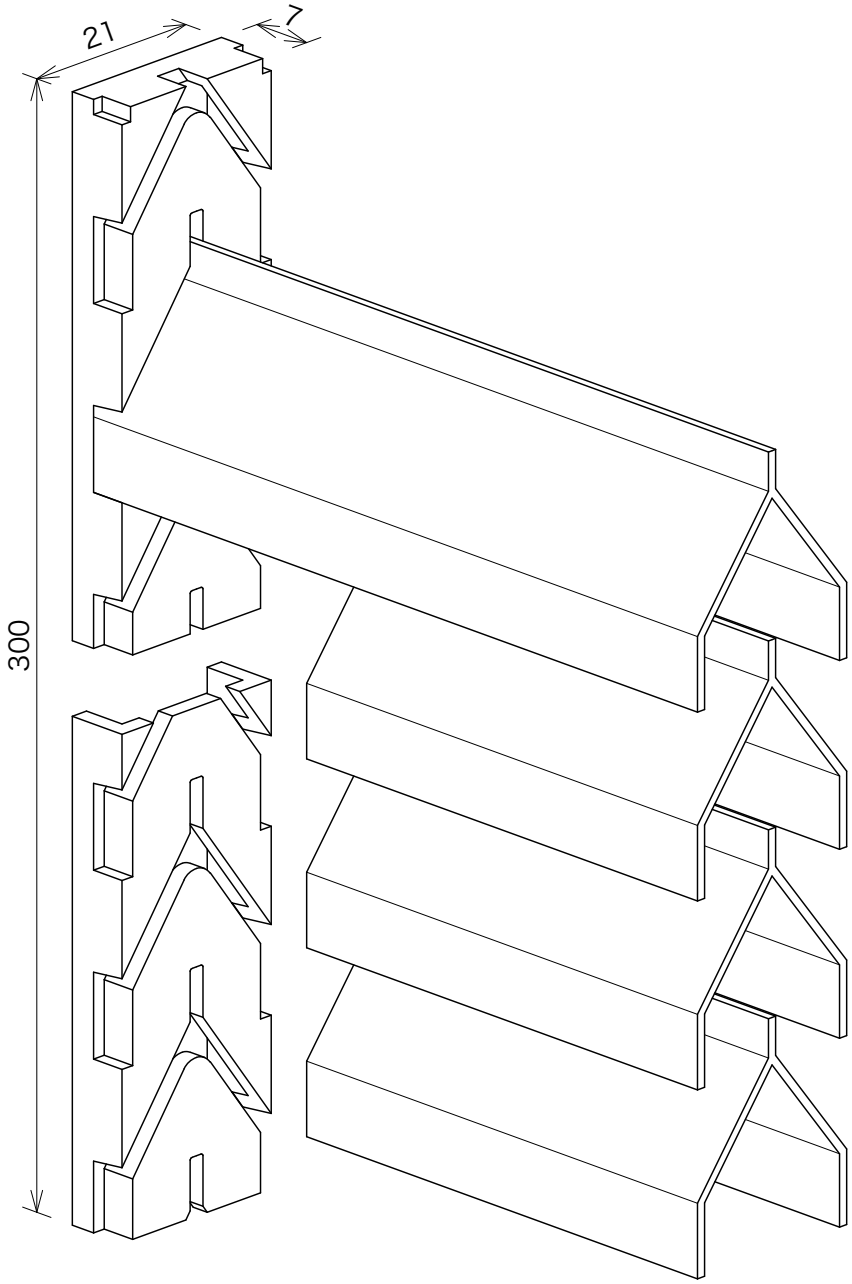

品　名	アルミＡ型ガラリ	Ａ型ガラリ用ガイド
材　質	Ａ6063Ｓ　Ｔ5	ＡＢＳ
色	シルバー、ブロンズ	グレー(シルバー用)、ブロンズ
仕上げ	アルマイト　クリヤー仕上げ	
サイズ	1920mm	300mm
数量	50本	200本
ピッチ	25mm	
隙　間	7.18mm	

アルミＢ型ガラリ

(単位：mm)

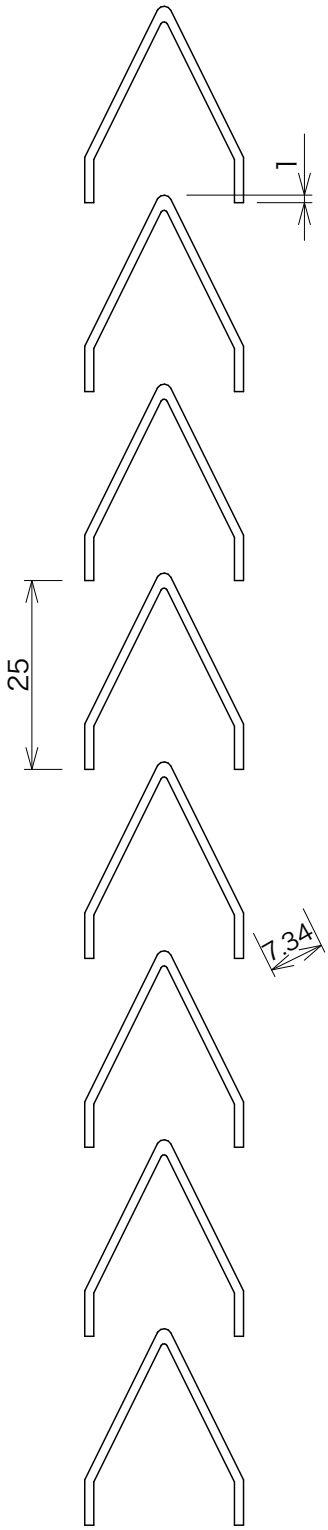

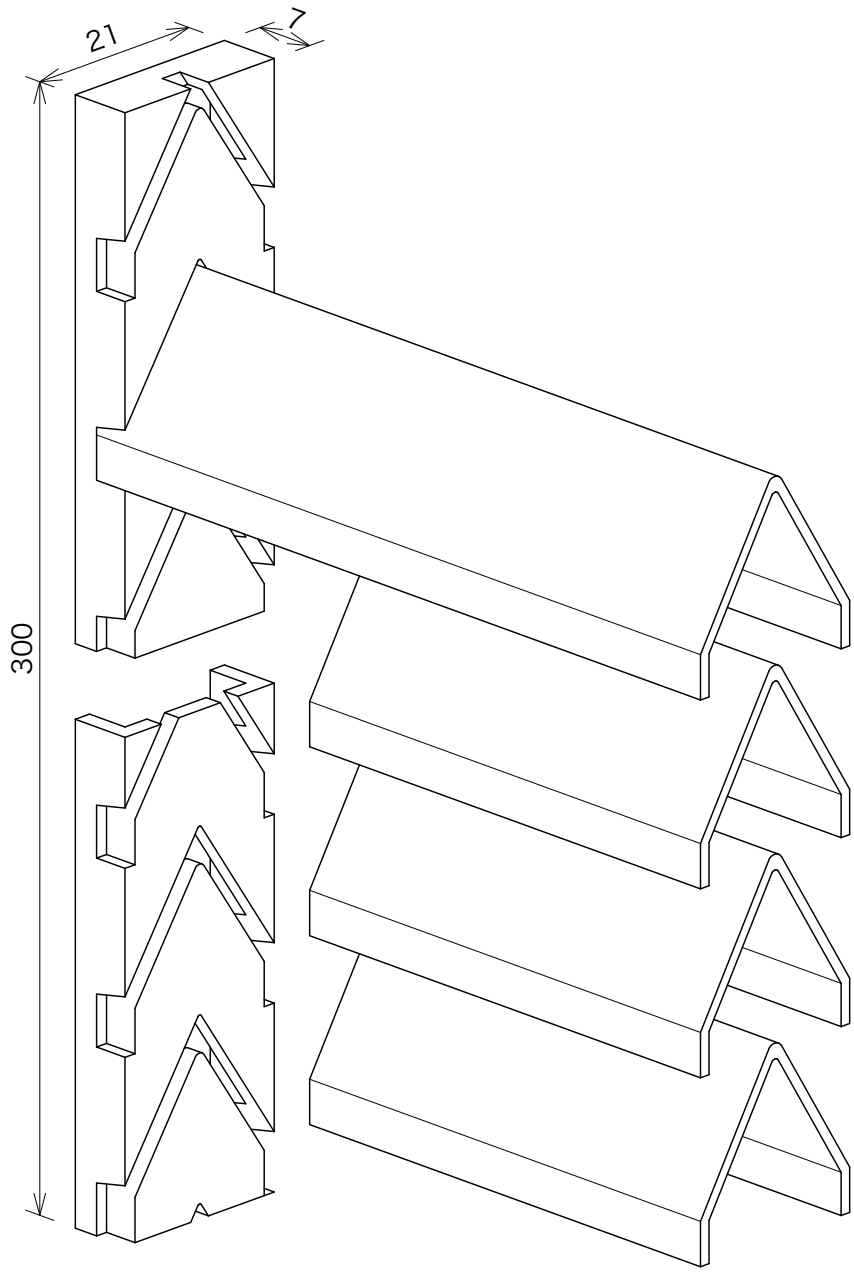

品　名	アルミＢ型ガラリ	Ｂ型ガラリ用ガイド
材　質	Ａ6063Ｓ　Ｔ5	ＡＢＳ
色	シルバー	グレー(シルバー用)
仕上げ	アルマイト　クリヤー仕上げ	
サイズ	4000mm	
数量	40本	200本
ピッチ	25mm	
隙　間	7.34mm	

木製ガラリ山型

(単位：mm)

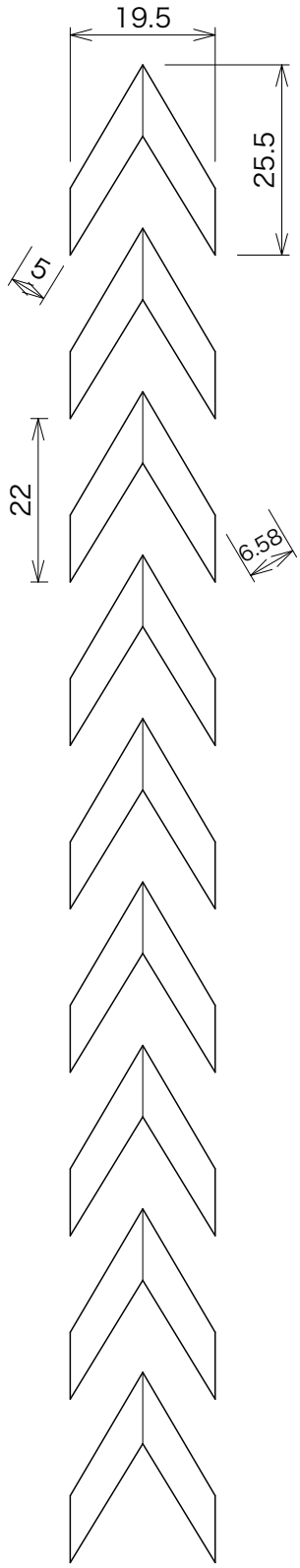

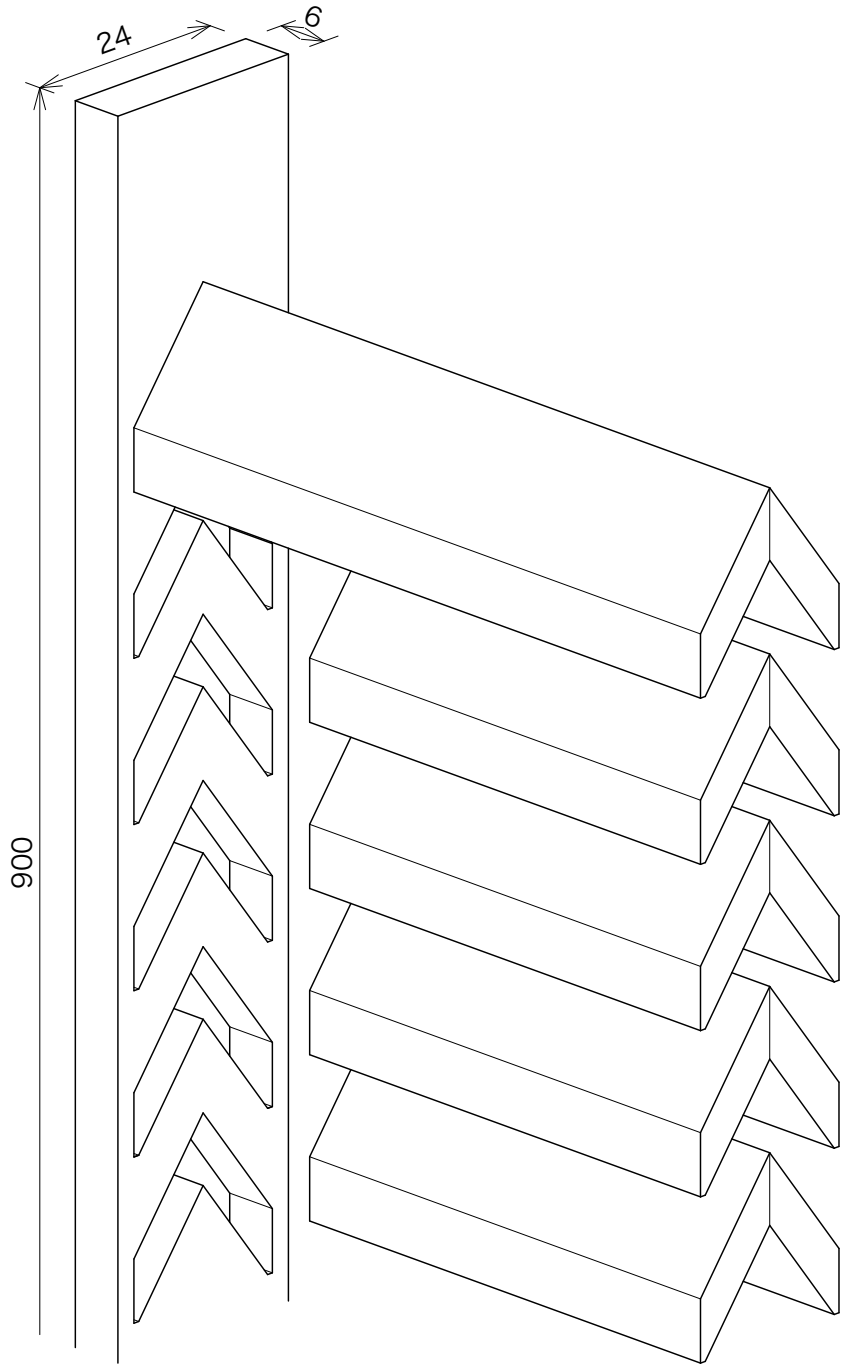

品　名	木製ガラリ山型	ガイド
材　質	スプルース	スプルース
仕上げ	生地	生地
サイズ	900mm	900mm(40段)
数量	セット　/　羽根120本・ガイド16本	
ピッチ	22mm	
隙　間	6.58mm	

木製ガラリ　片流

(単位：mm)

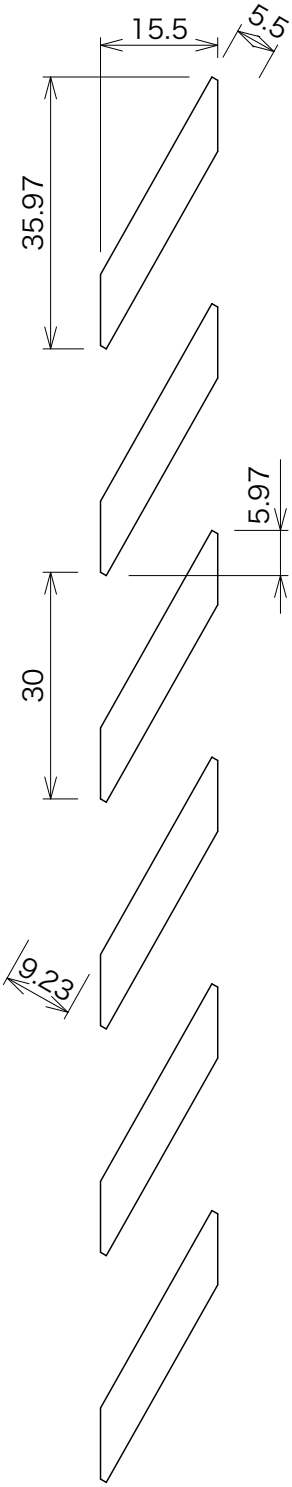

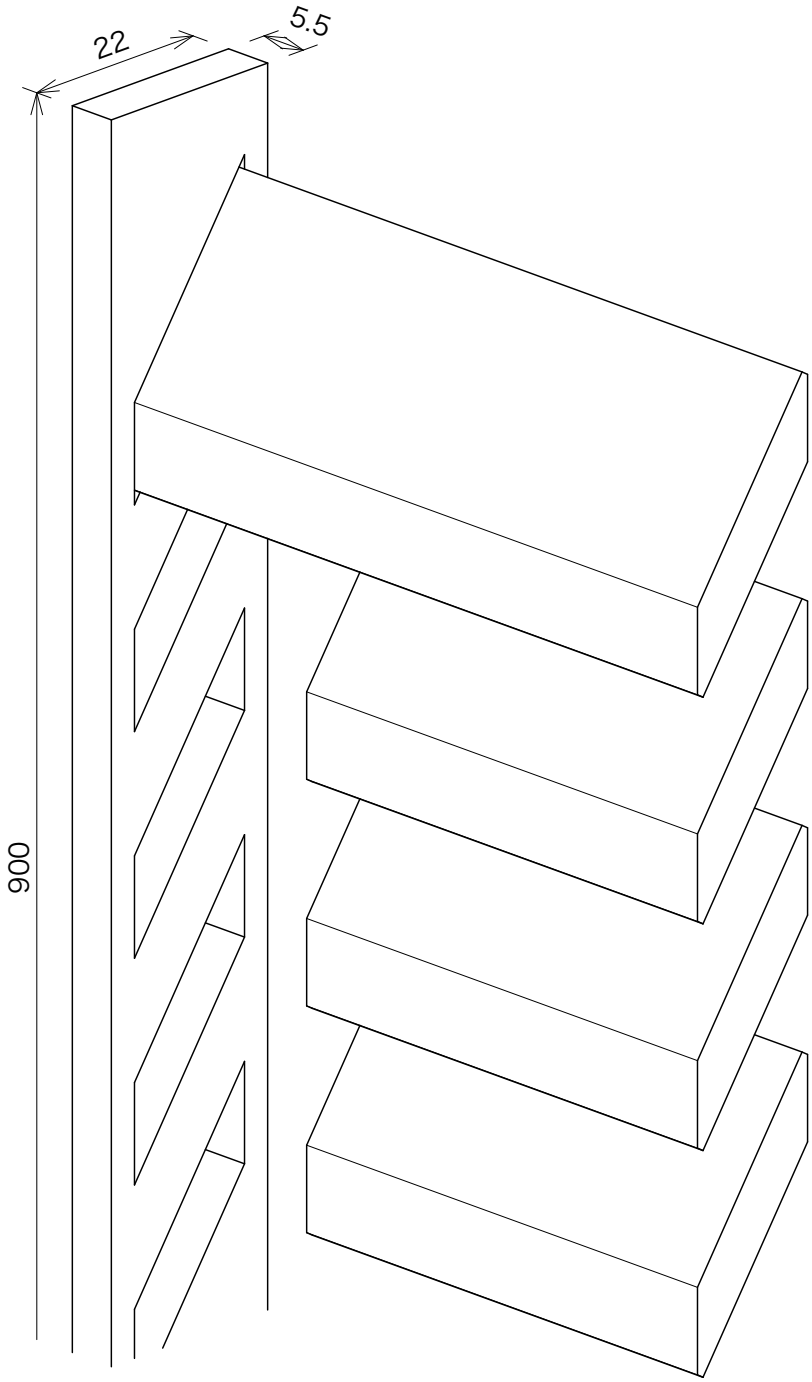

品　名	木製ガラリ　片流	ガイド
材　質	スプルース	スプルース
仕上げ	生地	生地
サイズ	900mm	900mm（30段）
数量	セット　/　羽根210本・ガイド32本	
ピッチ	30mm	
隙　間	9.23mm	

木製丸形フレーム　ヒノキ

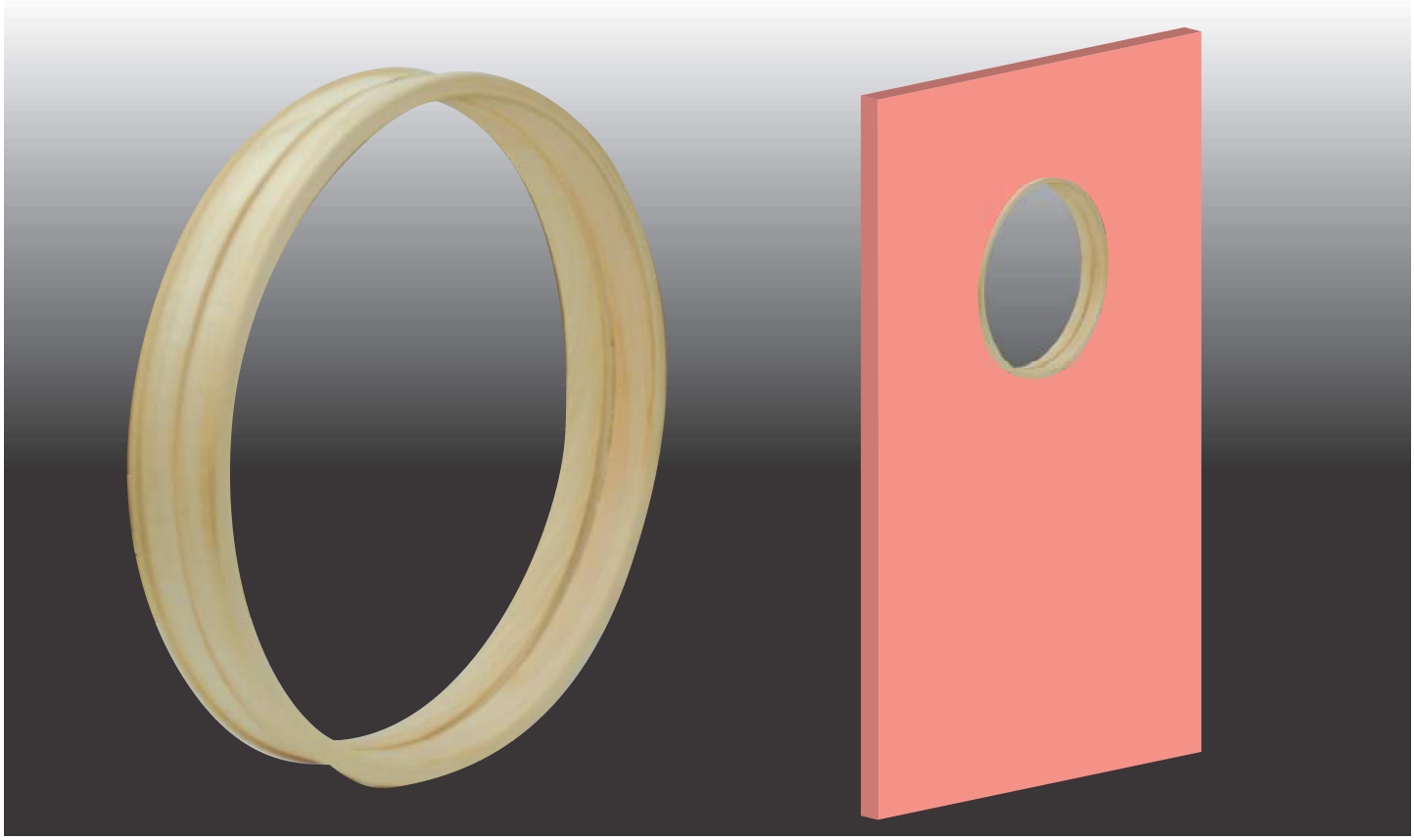

木製品のため寸法誤差が生じます。
必ずフレーム(現品)にあわせて穴加工を行ってください。

(単位:mm)

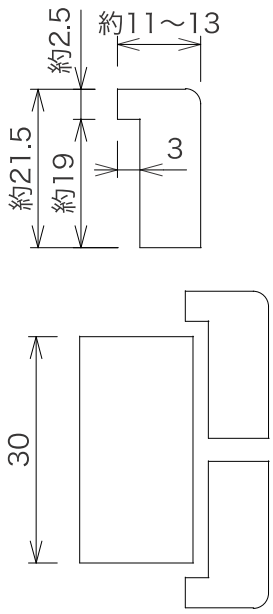

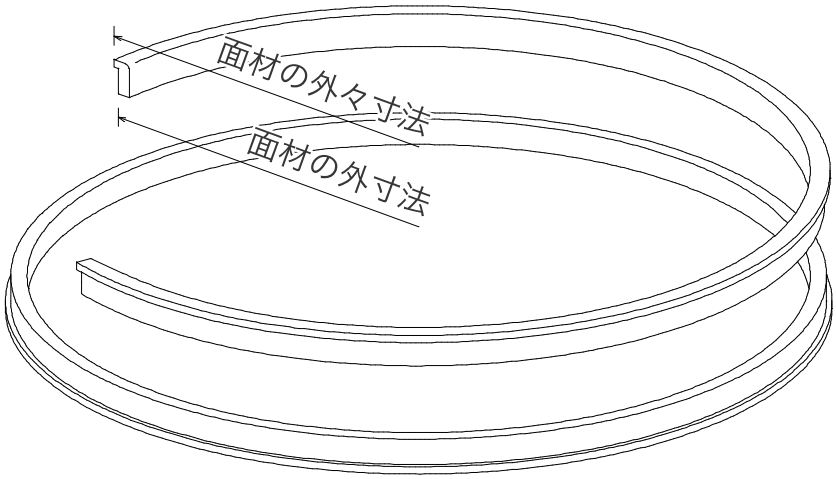

品　名	木製丸形フレーム　ヒノキ
材　質	ヒノキ
仕上げ	生地

集成材(手曲げ加工)なので割れにくい！
見付は柾目、見込は板目

	φ200mm	φ300mm	φ450mm	φ600mm
面材の外寸法	195mm	295mm	445mm	594mm
面材の外々寸法	201mm	301mm	451mm	602mm

※<注>別注品も承ります。

ニュータッチガラリ（木製完成品・片流両面式）

(単位：mm)

ＡＳ型

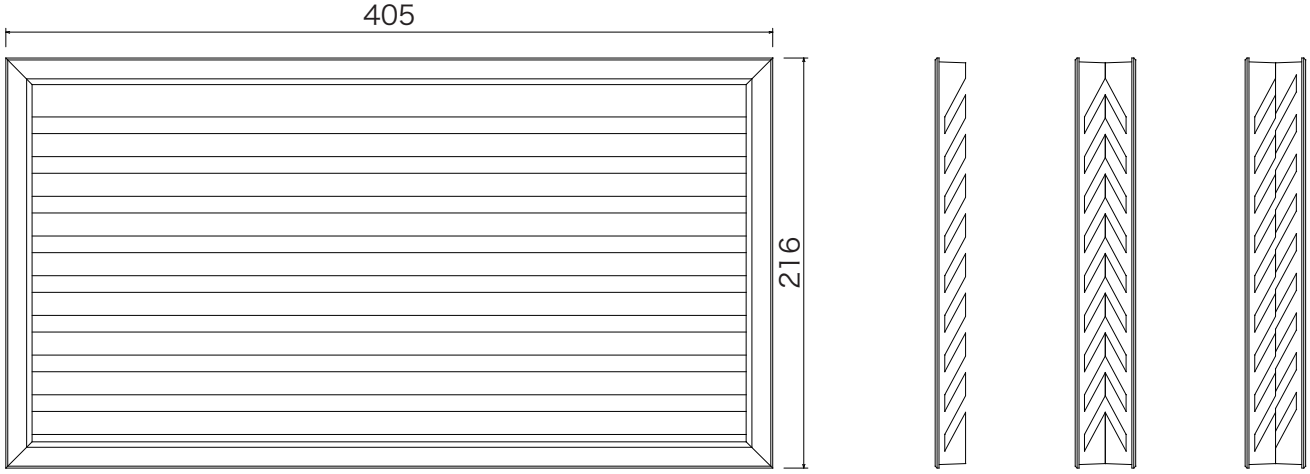

木製品のため寸法誤差が生じます。
必ずフレーム（現品）にあわせて穴加工を行ってください。

品　名	ニュータッチガラリ（木製完成品・片流両面式）
品　番	ＡＳ型
材　質	スプルース
仕上げ	生地
外寸法	H216mm×W405mm　※木製品のため寸法誤差有り
開口寸法	H211mm×W400mm　※木製品のため寸法誤差有り
羽根枚数	9枚
入　数	10組入り
対応ドア厚	28mm～

●別注品も承ります。※W500mm以上の場合は補強縦材が入ります。

使用イメージ

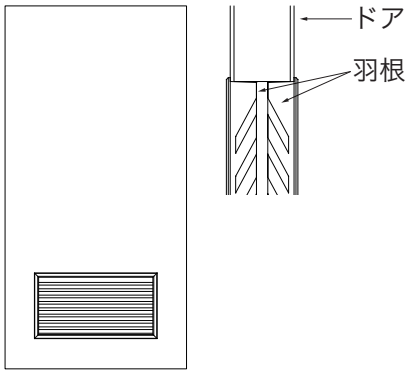

在庫無くなり次第、廃盤となります。

ニュータッチガラリ（木製完成品・片流両面式）

(単位：mm)

ＢＳ型

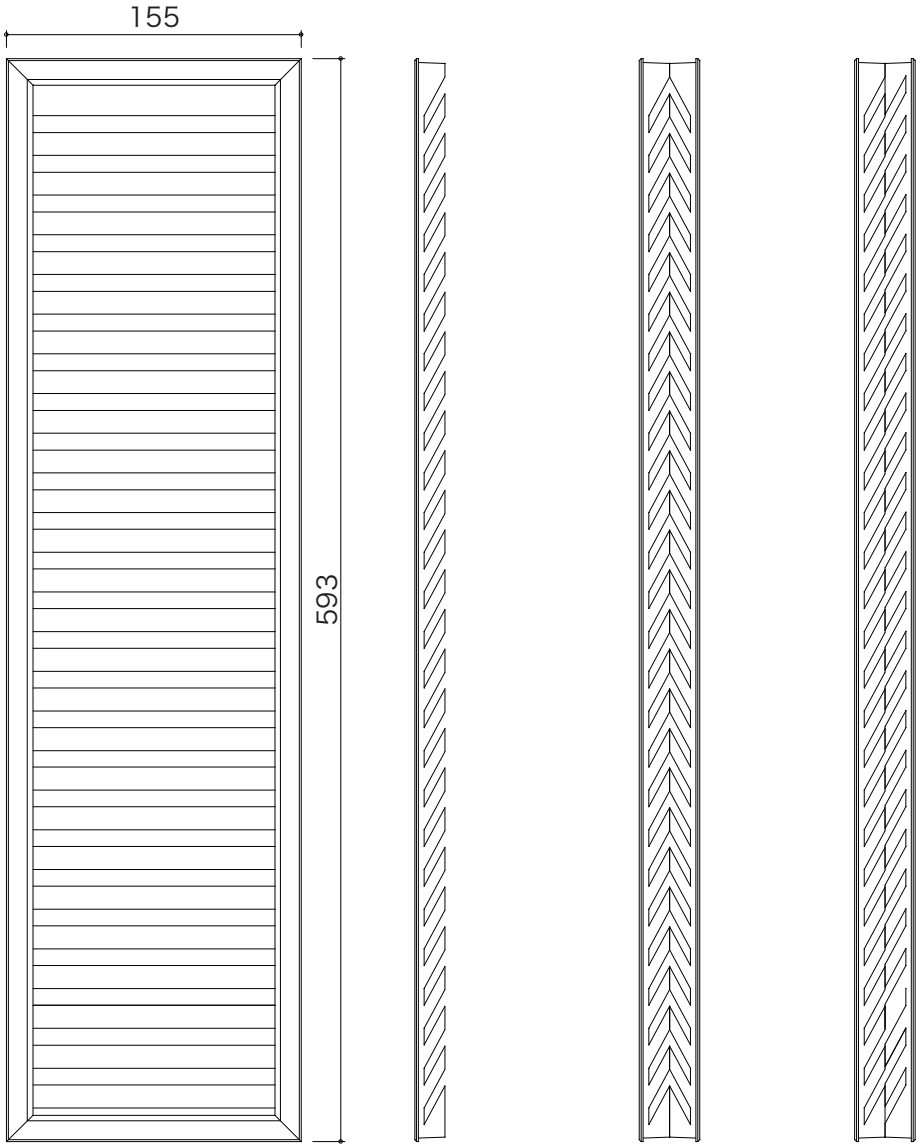

木製品のため寸法誤差が生じます。
必ずフレーム（現品）にあわせて穴加工を行ってください。

品　名	ニュータッチガラリ（木製完成品・片流両面式）
品　番	ＢＳ型
材　質	スプルース
仕上げ	生地
外寸法	H593mm×W155mm　※木製品のため寸法誤差有り
開口寸法	H588mm×W150mm　※木製品のため寸法誤差有り
羽根枚数	26枚
入　数	10組入り
対応ドア厚	28mm～

●別注品も承ります。※W500mm以上の場合は補強縦材が入ります。

使用イメージ

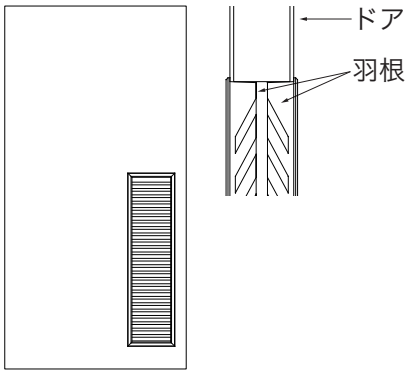

在庫無くなり次第、廃盤となります。

ニュータッチガラリ（木製完成品・片流両面式）

(単位：mm)

ＣＳ型

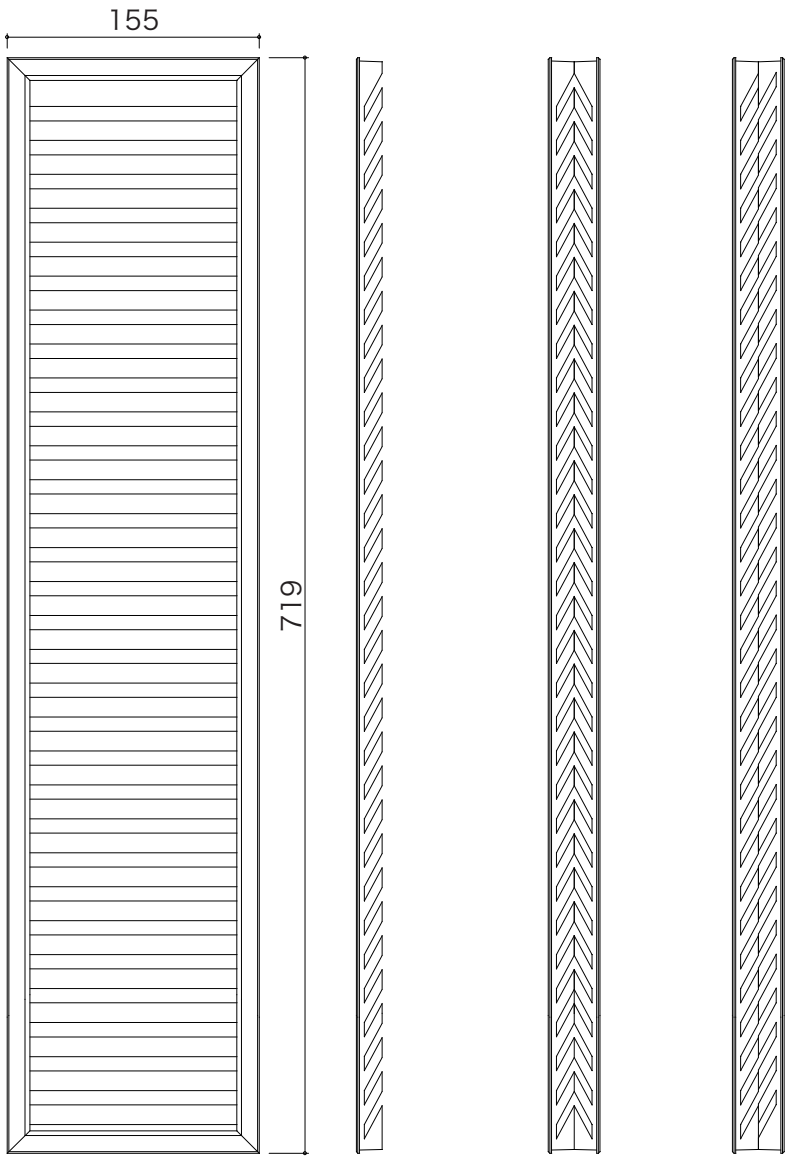

木製品のため寸法誤差が生じます。
必ずフレーム（現品）にあわせて穴加工を行ってください。

品　名	ニュータッチガラリ（木製完成品・片流両面式）
品　番	ＣＳ型
材　質	スプルース
仕上げ	生地
外寸法	H719mm×W155mm　※木製品のため寸法誤差有り
開口寸法	H714mm×W150mm　※木製品のため寸法誤差有り
羽根枚数	31枚
入　数	10組入り
対応ドア厚	28mm～

●別注品も承ります。※W500mm以上の場合は補強縦材が入ります。

使用イメージ

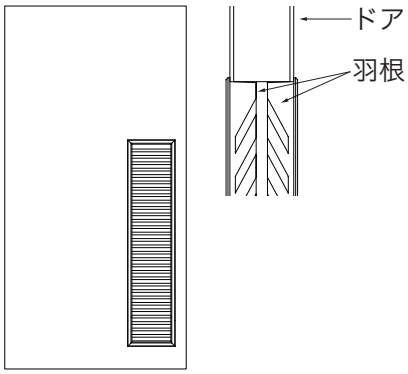

在庫無くなり次第、廃盤となります。

ガラリ

株式会社 浜国

VOL-5

アルミ製ガラリ

アルミ製フレーム

木製ガラリ

木製フレーム

HAMAKUNI
http://www.hamakuni.com

ガラリ

アルミ製ガラリ	アルミ製フレーム	木製ガラリ	木製フレーム

VOL-5

室内ガラリのスペシャリスト GARARI SPECIALIST

株式会社 浜国

大阪営業本部
〒541-0043
大阪府大阪市中央区高麗橋4-2-16-9F
大阪朝日生命館
TEL.06-6223-8092
FAX.06-6223-7575

札幌支店
〒003-0835
北海道札幌市白石区北郷5条6丁目3-5
TEL.011-872-2772
FAX.011-872-2749

東京営業所
〒104-0061
東京都中央区銀座1丁目13-9
テラス銀座8階
TEL.03-3564-4310
FAX.03-3564-4312

大阪営業所
〒541-0043
大阪府大阪市中央区高麗橋4-2-16-9F
大阪朝日生命館
TEL.06-6203-2220
FAX.06-6203-2221

配送センター
〒578-0963
大阪府東大阪市新庄3丁目22-9
TEL.06-6746-1921
FAX.06-6746-7878

HAMAKUNI
http://www.hamakuni.com

GR2-010

※記載内容は2020年10月現在のものです。
※内容・仕様等は予告なく変更する場合がございます。